MUTOH

ValueJet

VJ-1938TX

Manuel d'utilisation

Méthodes d'utilisation et de maintenance

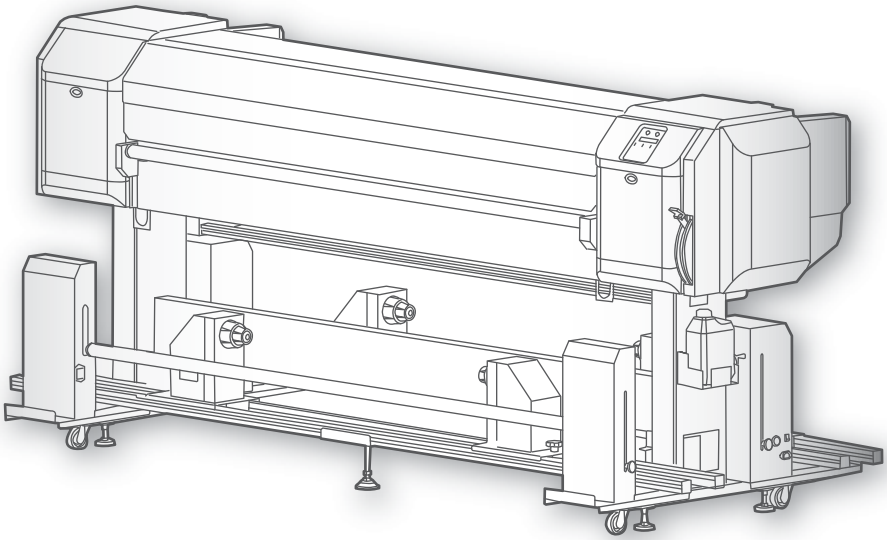

- La copie ou la reproduction non autorisée de tout ou partie du contenu de ce manuel est interdite.
- Le plus grand soin a été apporte a l'écriture du contenu de ce manuel mais nous vous remercions de bien vouloir contacter MUTOH ou le revendeur chez lequel vous avez acheté le produit, si vous rencontrez un contenu peu clair, erroné ou autrement insatisfaisant a l'intérieur du manuel.
- Merci de noter que MUTOH ne peut être tenu responsable en cas de pannes ou d'accidents résultant de la manipulation ou de l'utilisation de l'imprimante suivant des procédures autres que celles présentées dans ce manuel.
- Les noms de sociétés et de produits publiés dans ce manuel sont des marques déposées des sociétés correspondantes.

Pour les utilisateurs en Europe

Le marquage CE est un marquage obligatoire européen pour certains groupes de produits qui indique leur conformité avec les exigences essentielles en matière de santé et de sécurité et qui sont définies par les directives européennes.

En apposant le marquage CE, le fabricant, son représentant légal ou la personne qui met le produit sur le marché ou qui le met en service, garantissent que l'élément répond à toutes les exigences essentielles des directives européennes applicables et que les procédures de certification de conformité applicables ont bien été mises en oeuvre.

Pour les utilisateurs des États-Unis et du Canada

Cet équipement a été testé et répond aux limites des dispositifs numériques de Classe A conformément à la partie 15 de la réglementation FCC.
Ces limites sont établies pour apporter une protection raisonnable contre les interférences nuisibles lorsque les équipements sont mis en service dans un environnement commercial.

Cet équipement génère, utilise et peut diffuser des fréquences radio et, s'il n'est installé et utilisé conformément au manuel d'utilisation, peut créer des interférences nuisibles sur les communications radio.
L'utilisation de cet équipement dans une zone résidentielle peut provoquer des interférences nuisibles qui devront être corrigées à la charge de l'utilisateur.

Contenu

Chapitre 1 Fonctionnement de base

Introduction 9

Nom de chaque pièce 9
Plan du menu 14
Configurations système de ce produit 20
Connexion à un ordinateur 21
Lancer/Afficher/Quitter MUTOH Status Monitor (MSM) 22
Zone d'impression 23
Exigences pour le support utilisable 24
Précautions à prendre pour utiliser ce produit 25

Utilisation de la gouttière d'encre 26

Système d'enroulement 27

Méthodes d'enroulement 27
Fonctionnement 28
Réglage du poids 31
Réglage du rail 33
Réglage du détecteur de mou 35

Alimentation ON/OFF (Marche/Arrêt) 36

Imprimante 36
Système d'enroulement 37

Installation du support 38

Réglez le support sur l'unité d'alimentation 38
Insérez le support à travers l'ensemble de rouleau arrière 40
Chargement du support sur l'unité d'enroulement 42
Après le chargement de support... 47

Vérification de la buse et nettoyage 50

Vérification de la buse 50
Nettoyage 51

Réglage de la précision d'impression 52

Alignement de la tête 52
Réglage de la qualité d'impression 54
L'ajustement d'alimentation du support 56

Qu'est-ce que vous pouvez faire dans l'impression 58

Mise en pause / Reprise de l'impression 58
Annulation de l'impression 58
Opérations possible sur le panneau de commandes durant l'impression 58

Chapitre 2 Fonctions avancées

Introduction 63

Utilisation des touches pour utiliser les menus 63
Menu de réglage du panneau 64

Menu 1: Setup 67

Set 1: User Type 67
Set 2: Spitting 78
Set 3: Side Margin 79
Set 4: Media Initial 79
Set 5: Media Width 80
Set 6: Output Mode 80
Set 7: Origin 81
Set 8: Head Travel 81
Set 9: Multi Strike 82
Set 10: Strike Wait 82
Set 11: Slant Check 82
Set 12: Auto Cleaning 83
Set 13: Ink Status 84
Set 14: Media Length 84
Set 15: Exhaust Fan 85
Set 16: Longstore 85
Set 17: CR Maintenance 85
Set 18: Initialization 86
Set 19: Life Times 86
Set 20: IP Address 87
Set 21: Subnet Mask 87
Set 22: Gateway 87
Set 23: Header Dump 88
Set 24: Single Head 88
Set 25: Start Feed 89
Set 26: Alert Buzzer 89
Set 27: PF Feed 90
Set 28: Temporary 90

Menu 2: Test Print 91

Test 1: Nozzle Check 91
Test 2: Mode Print 91
Test 3: Setup List 92
Test 4: Palette 92
Test 5: Head Adjust 93

Menu 3: Cleaning 95

Menu 4: Menu Option 96

Menu 5: Version 97

Menu 6: Sleep Mode 97

Sleep Mode 1: Set Timer 97
Sleep Mode 2: Start 97

Menu 7: Display 98

Display 1: Language 98
Display 2: Temperature 98
Display 3: Length 98
Display 4: Remain Ink 99

Menu 8: Job Status 100

Chapitre 3 Maintenance

Maintenance 102

Vérifier l'encre et remplacer le sachet d'encre 103

Vérification du niveau d'encre 103
Lorsqu'il est temps de remplacer le sachet d'encre 104
Remplacement de le sachet d'encre 104

Vider le réservoir d'encre usagée 107

Vidange du réservoir d'encre usagée 107

Nettoyer chaque pièce 108

Nettoyage de la tête 108
Nettoyage du balai de nettoyage 110
Nettoyage de la circonférence de la tête d'impression 113
Nettoyage intérieur 115
Maintenance de la gouttière d'encre 116
Nettoyage du système d'enroulement 122

Remplacer les consommables 123

Remplacement du matériel d'absorption de la zone de rinçage 123
Remplacement du filtre de la gouttière d'encre 126

Déplacement ou transport de l'imprimante 128

Déplacement de l'imprimante 128
Transport de l'imprimante 129
Long-term storage 130
Comment effectuer le remplissage initial de l'encre après le déchargement de l'encre 133

Chapitre 4 Annexe

Messages et messages d'erreur 136

Messages d'état 136
Affichage des messages d'erreur et solutions 138

Erreurs qui nécessitent un redémarrage 140

Dépannage 141

Installation et dépannage de la configuration initiale 141
Dépannage au démarrage 142
Dépannage par rapport aux supports 143
Dépannage par rapport du système d'enroulement 144
Dépannage lié à l'impression 146

Caractéristique de ce produit 149

Zone de Dessin 149
Liste des caractéristiques 150

Liste des options / articles 153

Historique des révisions 153

Chapitre 1 Fonctionnement de base

Introduction 9

Nom de chaque pièce 9
Plan du menu 14
Configurations système de ce produit 20
Connexion à un ordinateur 21
Lancer/Afficher/Quitter MUTOH Status Monitor (MSM) 22
Zone d'impression 23
Exigences pour le support utilisable 24
Précautions à prendre pour utiliser ce produit 25

Utilisation de la gouttière d'encre 26

Système d'enroulement 27

Méthodes d'enroulement 27
Fonctionnement 28
Réglage du poids 31
Réglage du rail 33
Réglage du détecteur de mou 35

Alimentation ON/OFF (Marche/Arrêt) 36

Imprimante 36
Système d'enroulement 37

Installation du support 38

Réglez le support sur l'unité d'alimentation 38
Insérez le support à travers l'ensemble de rouleau arrière 40
Chargement du support sur l'unité d'enroulement 42
Après le chargement de support... 47

Vérification de la buse et nettoyage 50

Vérification de la buse 50
Nettoyage 51

Réglage de la précision d'impression 52

Alignement de la tête 52
Réglage de la qualité d'impression 54
L'ajustement d'alimentation du support 56

Qu’est-ce que vous pouvez faire dans l’impression. 58

Mise en pause / Reprise de l’impression. 58
Annulation de l’impression. 58
Opérations possible sur le panneau de commandes durant l’impression. 58

Nom de chaque pièce

Corps principal de l'imprimante

Capot avant
Ouvrez et fermez ce couvercle lorsque vous chargez le support ou lorsqu'il est coincé. Se ferme normalement.

Couvercle de maintenance L
Ouvrez et fermez ce couvercle lors du nettoyage ou du remplacement des consommables.
Se ferme normalement.

Panneau de commandes
⇒"Panneau de commandes" P. 11

Couvercle de maintenance R
Ouvrez et fermez ce couvercle lors du nettoyage ou du remplacement des consommables.
Se ferme normalement.

Levier de chargement du support
Utilisé pour fixer ou relâcher le support.

Support

Réservoir de fluide résiduel
Utilisé pour collecter les décharges des résidus d'encre de l'imprimante. Retirez le fluide résiduel avant qu'il ne se remplisse.

Unité d'enroulement
⇒"Système d'enroulement" P. 12

Ajusteur

Unité d'alimentation
⇒"Système d'enroulement" P. 12

Chariot
Contient la tête d'impression. Lors de l'impression, il se déplace vers la gauche et vers la droite.

Rouleau en caoutchouc
Appuie le support par le haut.

Guides-papier
Situé au bord du support, il empêche qu'il se soulève. (sur les deux bords.)

Gouttière d'encre
Cette rainure collecte l'encre qui s'échappe du support. Elle doit être nettoyée régulièrement.

Guide de support
Il sert de passage au support. (Dans cette illustration, le guide de support se trouve sous le couvercle de la gouttière d'encre.)

Couvercle de la gouttière d'encre
Protège le support contre les taches d'encre du filtre de la gouttière d'encre.

Rouleau avant
Il sert de passage au support.

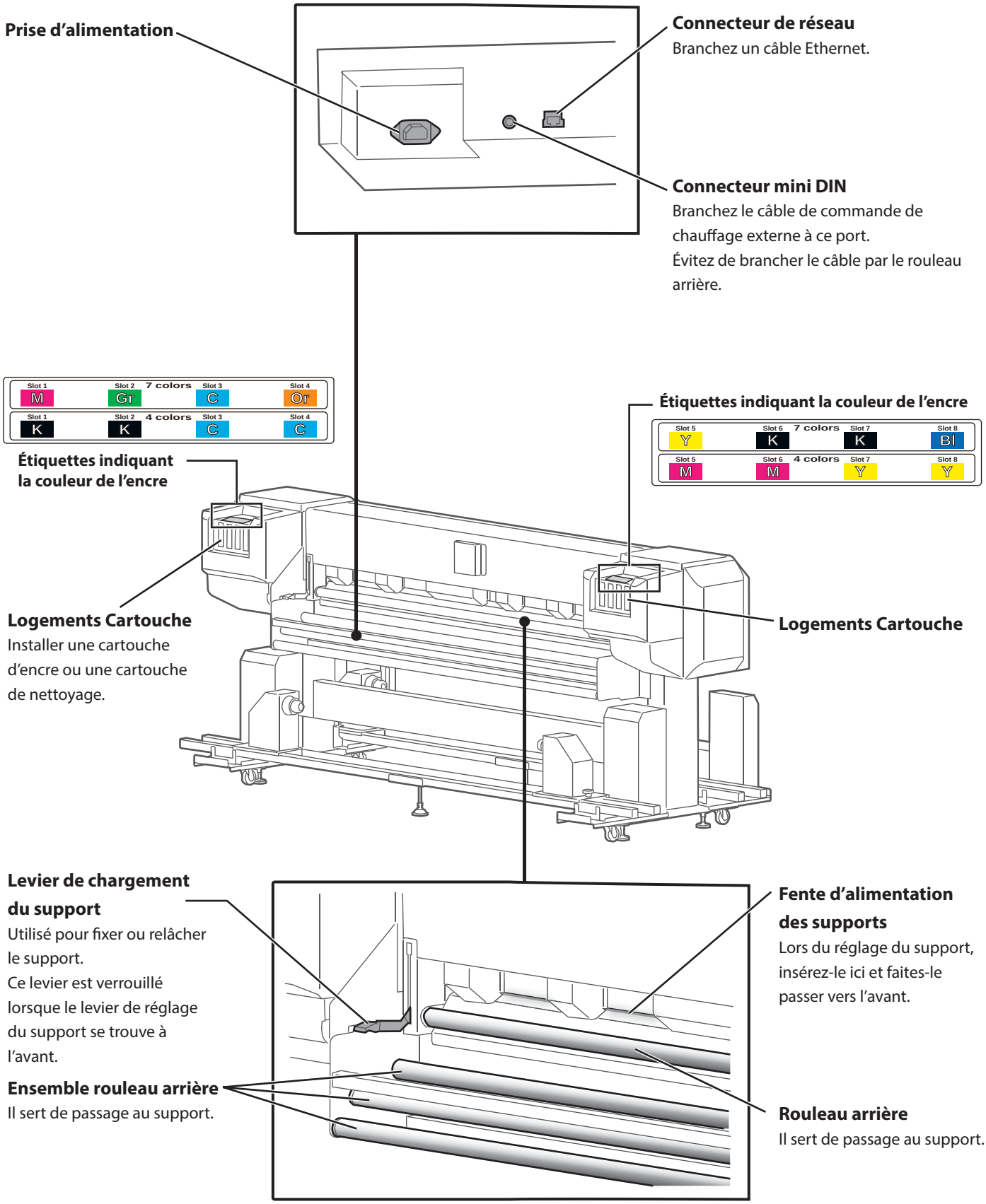
Prise d'alimentation
Connecteur de réseau
Branchez un câble Ethernet.
Connecteur mini DIN
Branchez le câble de commande de chauffage externe à ce port.
Évitez de brancher le câble par le rouleau arrière.
Slot 1 M
Slot 2 Gr
7 colors
Slot 3 C
Slot 4 Or
Slot 1 K
Slot 2 K
4 colors
Slot 3 C
Slot 4 C
Étiquettes indiquant la couleur de l'encre
Étiquettes indiquant la couleur de l'encre
Slot 5 Y
Slot 6 K
7 colors
Slot 7 K
Slot 8 Bl
Slot 5 M
Slot 6 M
4 colors
Slot 7 Y
Slot 8 Y
Logements Cartouche
Installer une cartouche d'encre ou une cartouche de nettoyage.
Logements Cartouche
Levier de chargement du support
Utilisé pour fixer ou relâcher le support.
Ce levier est verrouillé lorsque le levier de réglage du support se trouve à l'avant.
Ensemble rouleau arrière
Il sert de passage au support.
Fente d'alimentation des supports
Lors du réglage du support, insérez-le ici et faites-le passer vers l'avant.
Rouleau arrière
Il sert de passage au support.

Bouton d'alimentation

- L'appui sur ce bouton permet la mise sous tension. Il s'allume en bleu lorsque la machine est alimentée.
- Un autre appui sur ce bouton permet la mise hors tension. Il est éteint lorsque la machine est hors tension.
- Il clignote lors de la réception de données, en mode veille.

[Référence]

Le symbole ⏻ signifie « veille ».

Tant que le câble d'alimentation reste branché, l'imprimante consomme une infime quantité d'énergie même lorsque le bouton d'alimentation n'est pas activé. Cet état est appelé « hors tension » dans ce manuel.

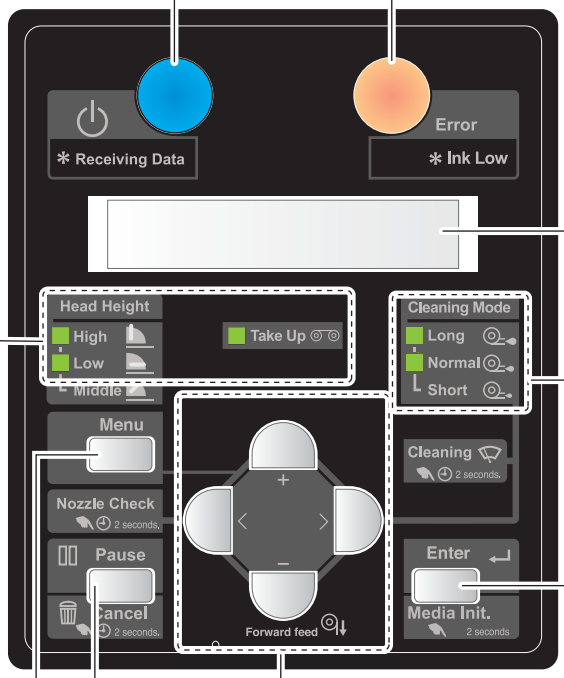

Indicateur d'erreur

- S'allume en orange lorsqu'une erreur survient ou qu'un capot est ouvert.
- Clignote lorsque le niveau d'encre est faible.

Écran

Affiche l'état de l'imprimante, le menu de configuration, les erreurs, etc.

Indicateurs [Cleaning Mode]

S'allume en vert fixe pour indiquer le mode de nettoyage de la tête.

Touche [Enter]

Lorsqu'un support est en place, maintenir enfoncée cette touche pendant au moins 2 secondes pour exécuter un contrôle de placement du support.

Lors de la configuration du menu:

- Appuyer pour passer à l'élément de menu sélectionné.
- Appuyer pour confirmer une valeur définie.

Indicateur [Head Height]

- Réglage élevé:
  L'indicateur élevé est ACTIVÉ.
- Réglage moyen:
  Les indicateurs de réglage élevé et faible sont ACTIVÉS.
- Réglage bas:
  L'indicateur faible est ACTIVÉ.

Indicateur [Take up]

Les voyants émettent une lumière verte constante lorsque le « Output mode » est réglé sur « Take-up ».

Touche [Menu]

Utilisée pour accéder et quitter le menu.

Touche [Pause] / [Cancel]

- Appuyer sur cette touche pour mettre en pause l'impression.
- Maintenir enfoncée cette touche pendant au moins 2 secondes pour annuler le travail d'impression et supprimer les données reçues.

Lors de la configuration du menu:

- Annuler la modification de la valeur d'un paramètre.

Touche [+]

Lors de la configuration du menu:

- Appuyer pour passer à un autre élément du menu
- Appuyer pour modifier une valeur définie.

Touche [-] / [Forward feed]

Le support est aligné dans la direction avant.

Lors de la configuration du menu:

- Appuyer pour passer à un autre élément du menu.
- Appuyer pour modifier une valeur définie.

Touche [<] / [Nozzle Check]

Maintenir enfoncée cette touche pendant au moins 2 secondes pour exécuter un contrôle de buse.

Lors de la configuration du menu:

- Appuyer pour modifier une valeur définie.

Touche [>] / [Cleaning Mode]

- Pour modifier le mode de nettoyage.
- Maintenir enfoncée cette touche pendant au moins 2 secondes pour exécuter le nettoyage de la tête.

Lors de la configuration du menu:

- Appuyer pour passer à un niveau inférieur d'éléments du menu.
- Appuyer pour modifier une valeur définie.

Unité d'enroulement

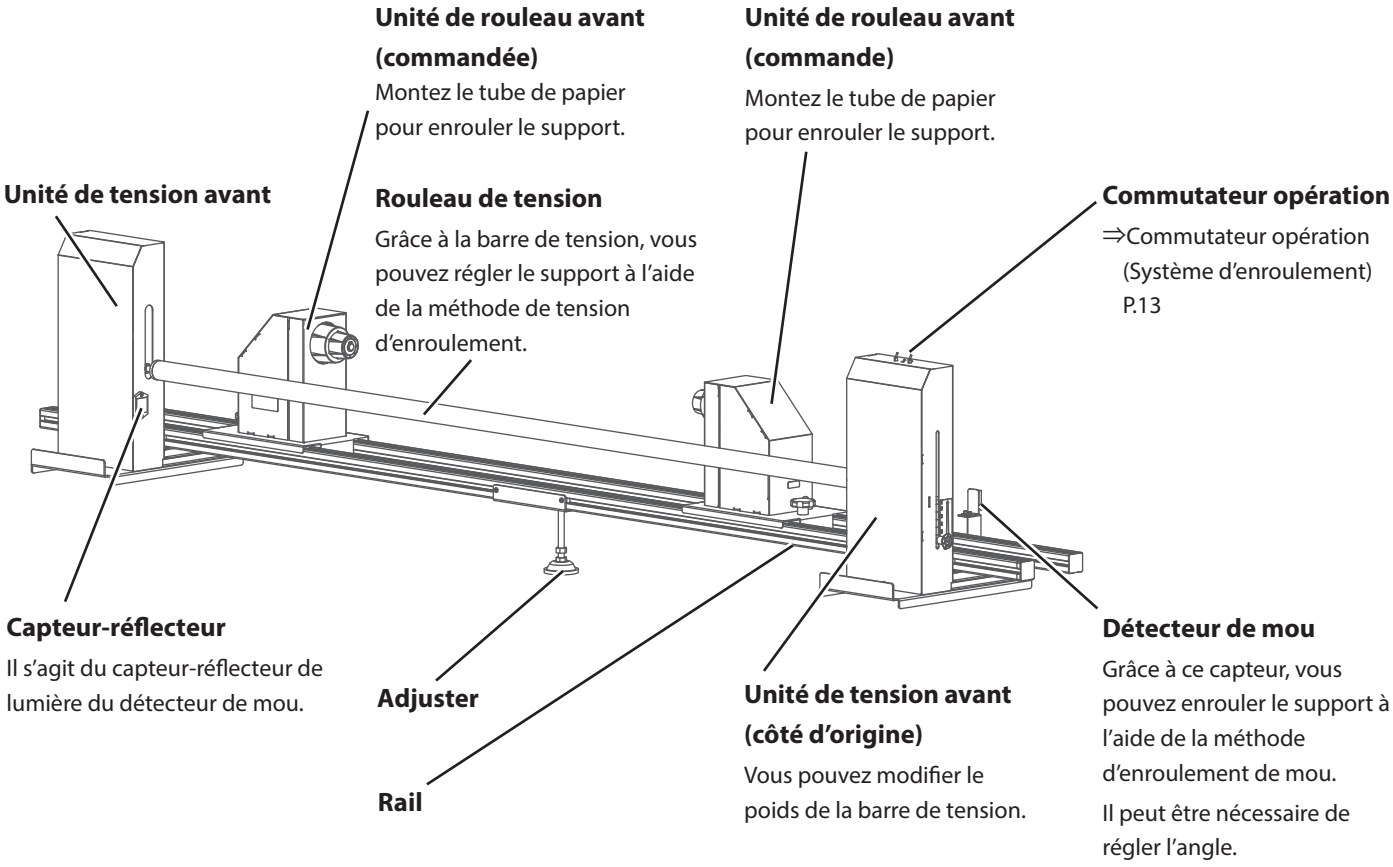

Unité d'alimentation

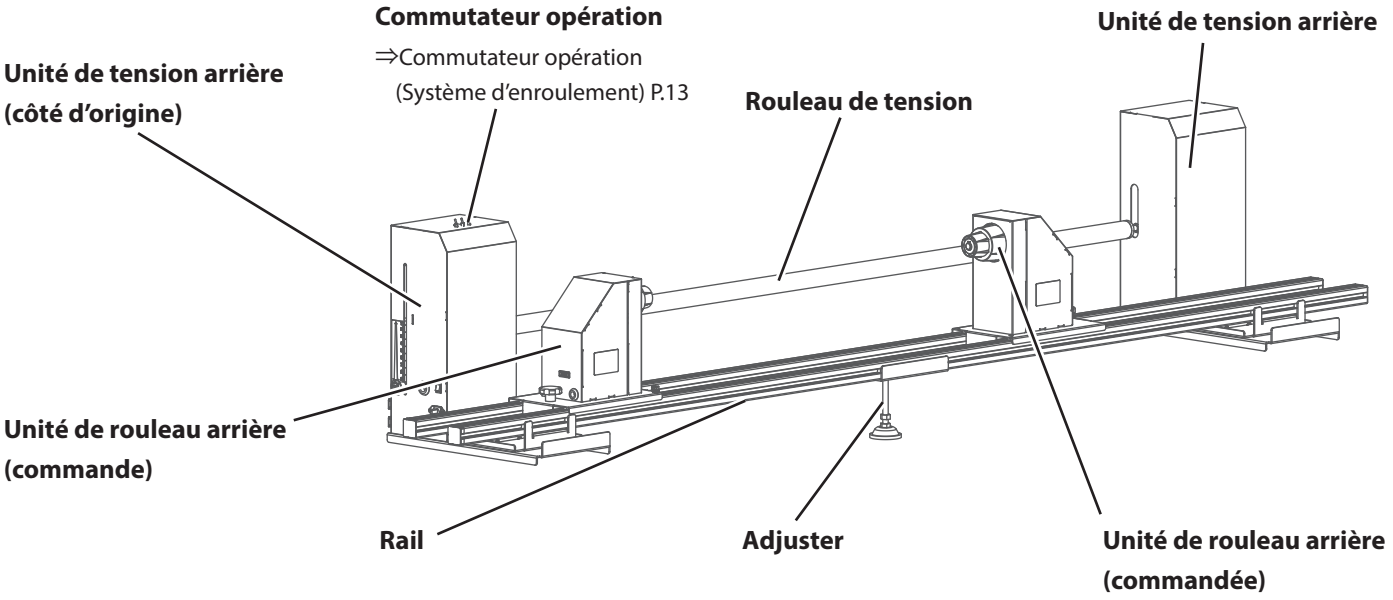

Unité d'enroulement

Lampe d'erreur
Lumière ou clignotement rouge pour indiquer une erreur.

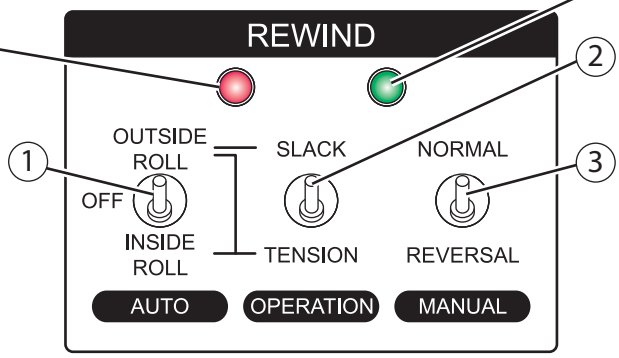

Lampe d'opération
Il s'allume en vert lorsque la machine est alimentée.
Il clignote pendant le fonctionnement.

① **Commutateur AUTO**
Permet de régler la méthode de roulement du support. À moins que le commutateur soit réglé sur ARRÊT, l'imprimante alimente automatiquement ou enroule le support lors de l'impression.

•OUTSIDE ROLL
Utilisez ce réglage pour le support du rouleau extérieur.

•OFF
Le support n'est pas enroulé automatiquement.

•INSIDE ROLL
Utilisez ce réglage pour le support du rouleau intérieur.

② **Commutateur OPERATION**
Permet de régler la méthode d'enroulement.

•SLACK
Utilisez ce réglage pour la méthode « Slack take-up ».

•TENSION
Utilisez ce réglage pour la méthode « Tension take-up ».

③ **Commutateur MANUAL**
En tenant le commutateur en position inclinée, vous pouvez faire fonctionner manuellement l'unité d'enroulement.

•NORMAL
Utilisez ce réglage pour enrouler le support.

•REVERSAL
Utilisez ce réglage pour alimenter le support.

<Attention>
Si la méthode d'enroulement du support ne correspond pas au réglage du commutateur AUTO, les opérations susmentionnées ne sont pas disponibles.

Unité d'alimentation

Lampe d'erreur

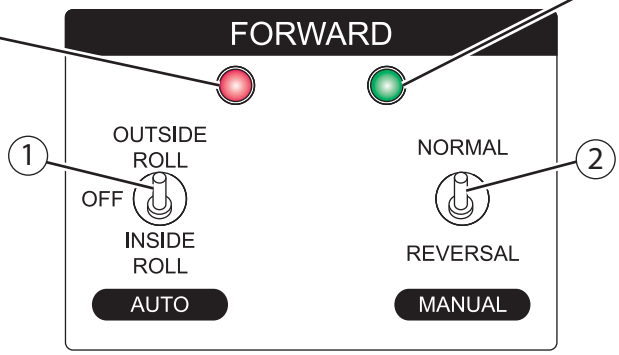

Lampe d'opération

① **Commutateur AUTO**
Sert à configurer l'unité d'alimentation durant l'impression.

•OUTSIDE ROLL
Utilisez ce réglage pour le support du rouleau extérieur.

•OFF
Le support n'est pas enroulé automatiquement.

•INSIDE ROLL
Utilisez ce réglage pour le support du rouleau intérieur.

② **Commutateur MANUAL**
En tenant le commutateur en position inclinée, vous pouvez faire fonctionner manuellement l'unité d'alimentation.

•NORMAL
Utilisez ce réglage pour alimenter le support.

•REVERSAL
Utilisez ce réglage pour enrouler le support.

<Attention>
Si la méthode d'enroulement du support ne correspond pas au réglage du commutateur AUTO, les opérations susmentionnées ne sont pas disponibles.

Plan du menu

Menu de configuration 1

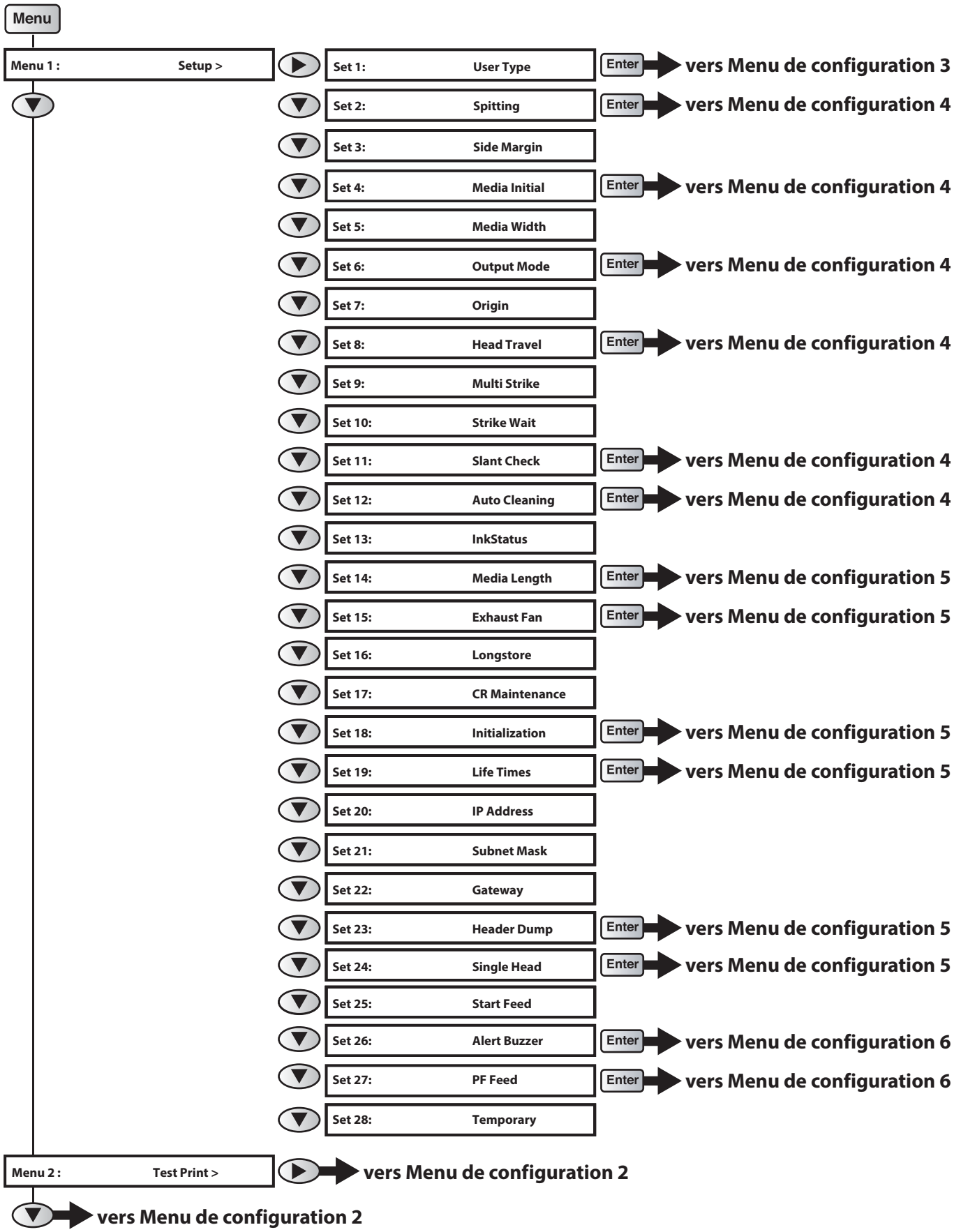

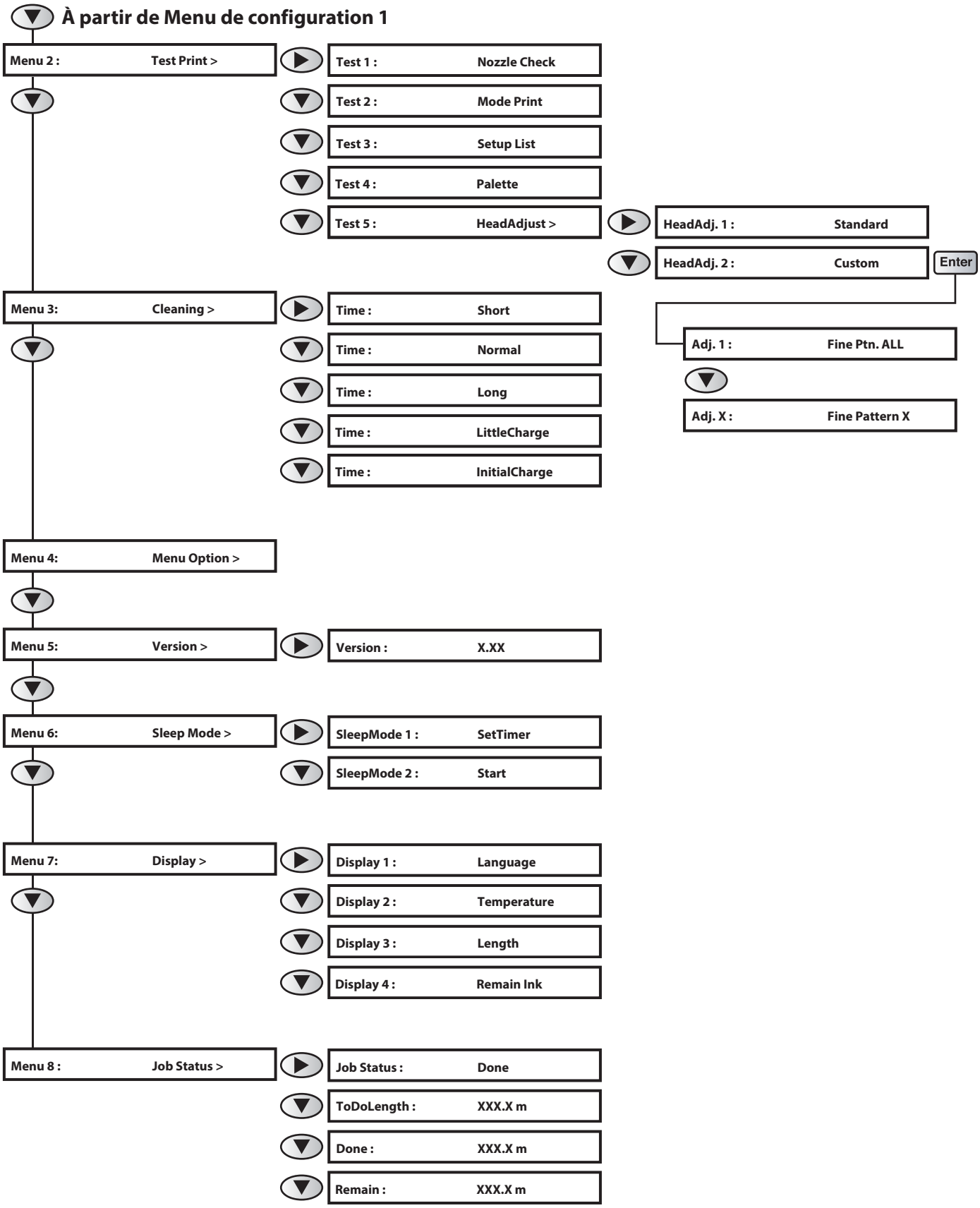
À partir de Menu de configuration 1
Menu 2 : Test Print >
Test 1 : Nozzle Check
Test 2 : Mode Print
Test 3 : Setup List
Test 4 : Palette
Test 5 : HeadAdjust >
HeadAdj. 1 : Standard
HeadAdj. 2 : Custom
Enter
Adj. 1 : Fine Ptn. ALL
Adj. X : Fine Pattern X
Menu 3: Cleaning >
Time : Short
Time : Normal
Time : Long
Time : LittleCharge
Time : InitialCharge
Menu 4: Menu Option >
Menu 5: Version >
Version : X.XX
Menu 6: Sleep Mode >
SleepMode 1 : SetTimer
SleepMode 2 : Start
Menu 7: Display >
Display 1 : Language
Display 2 : Temperature
Display 3 : Length
Display 4 : Remain Ink
Menu 8 : Job Status >
Job Status : Done
ToDoLength : XXX.X m
Done : XXX.X m
Remain : XXX.X m

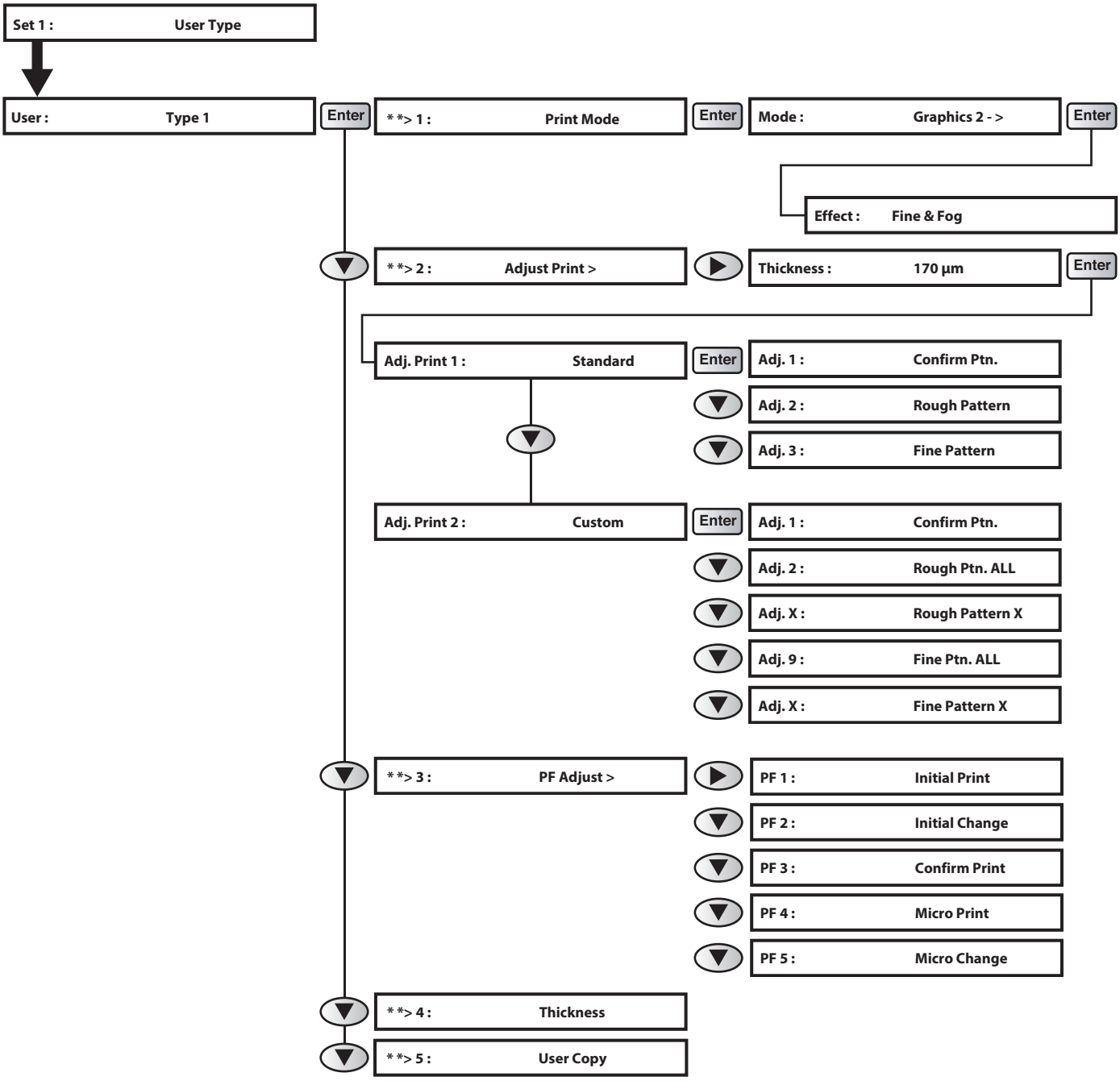
Set 1 : User Type
User : Type 1
Enter
**> 1 : Print Mode
Enter
Mode : Graphics 2 - >
Enter
Effect : Fine & Fog
**> 2 : Adjust Print >
Thickness : 170 µm
Enter
Adj. Print 1 : Standard
Enter
Adj. 1 : Confirm Ptn.
Adj. 2 : Rough Pattern
Adj. 3 : Fine Pattern
Adj. Print 2 : Custom
Enter
Adj. 1 : Confirm Ptn.
Adj. 2 : Rough Ptn. ALL
Adj. X : Rough Pattern X
Adj. 9 : Fine Ptn. ALL
Adj. X : Fine Pattern X
**> 3 : PF Adjust >
PF 1 : Initial Print
PF 2 : Initial Change
PF 3 : Confirm Print
PF 4 : Micro Print
PF 5 : Micro Change
**> 4 : Thickness
**> 5 : User Copy

Menu de configuration 4

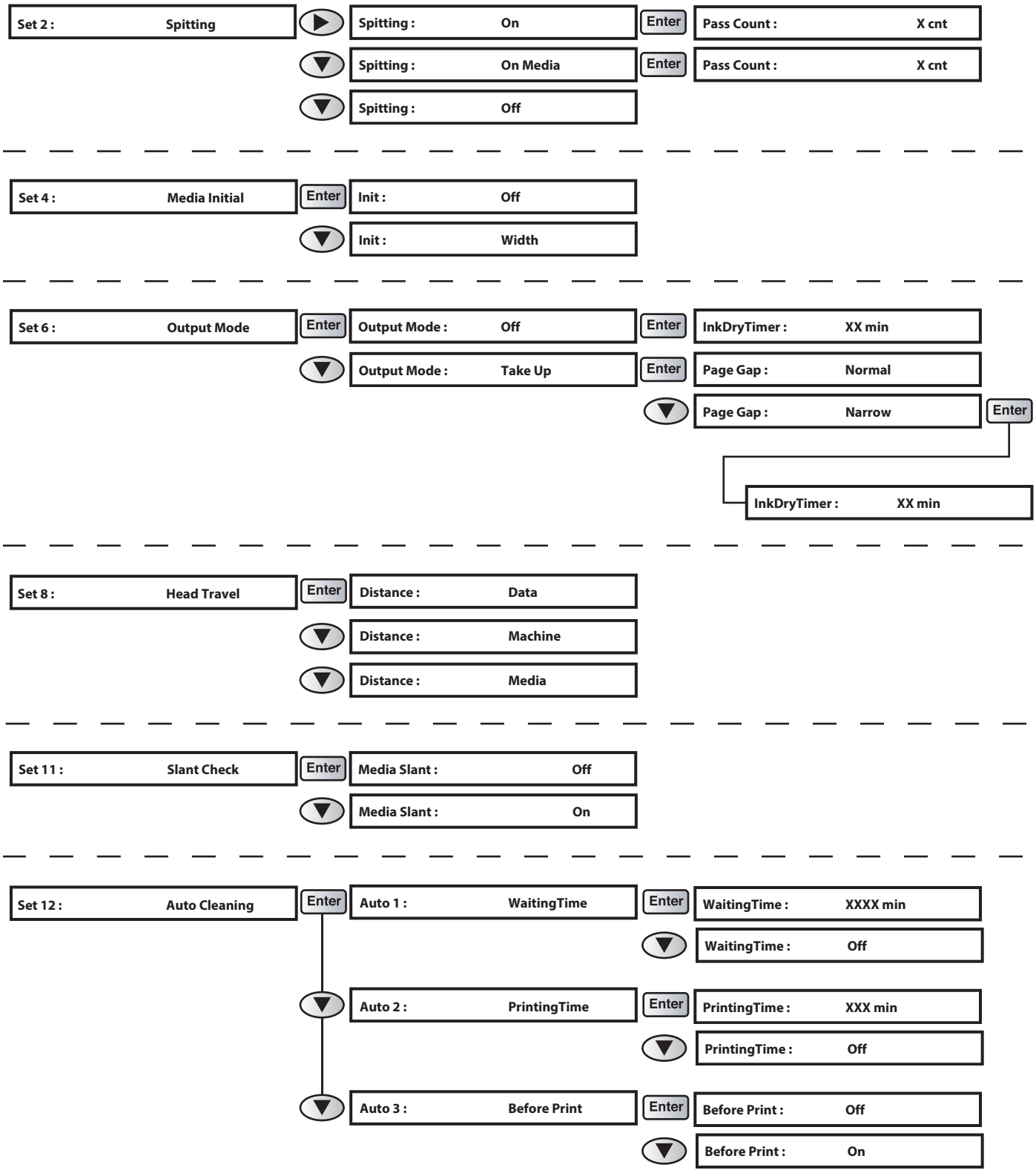

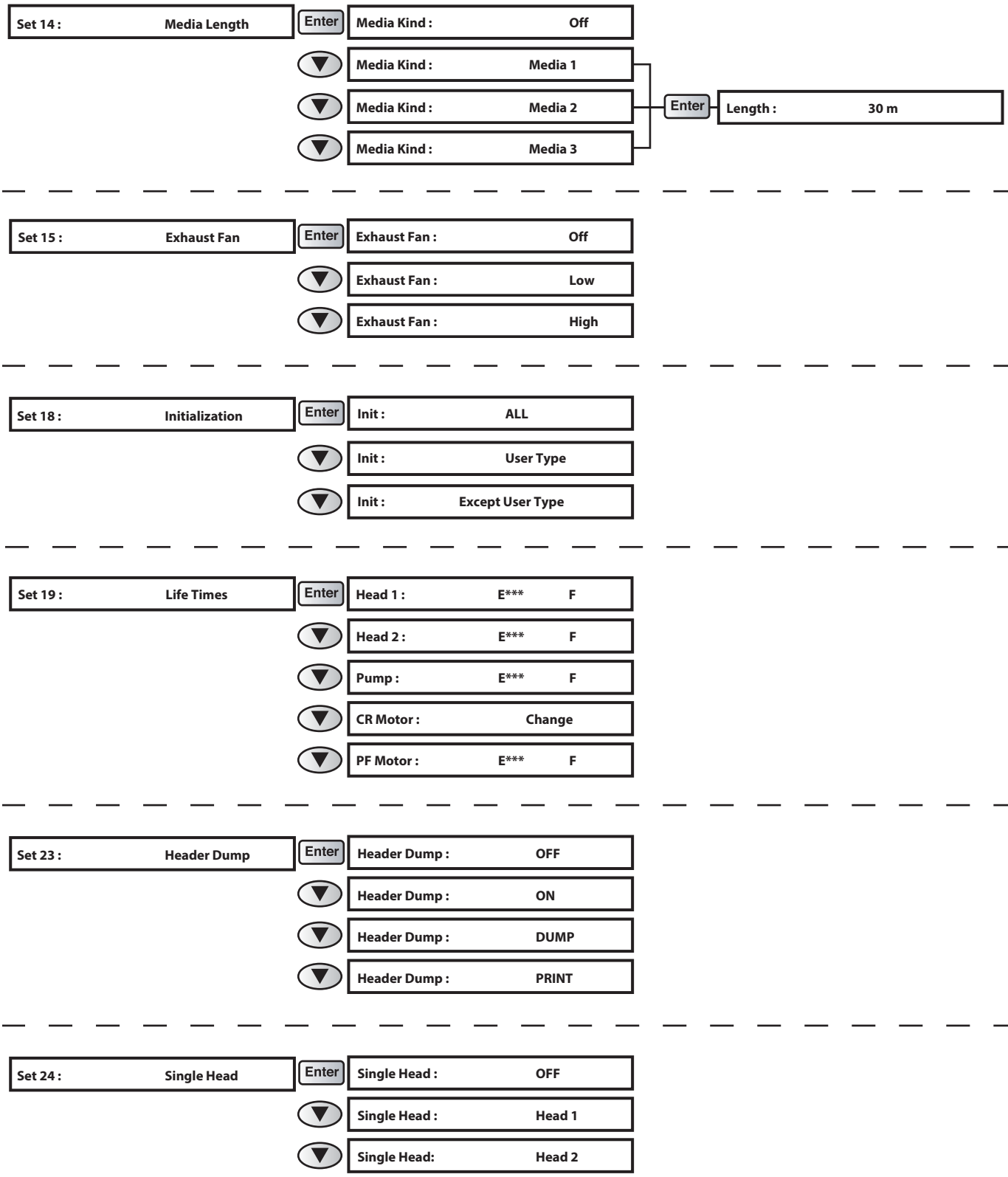
Set 14 : Media Length
Enter
Media Kind : Off
Media Kind : Media 1
Media Kind : Media 2
Media Kind : Media 3
Enter
Length : 30 m
Set 15 : Exhaust Fan
Enter
Exhaust Fan : Off
Exhaust Fan : Low
Exhaust Fan : High
Set 18 : Initialization
Enter
Init : ALL
Init : User Type
Init : Except User Type
Set 19 : Life Times
Enter
Head 1 : E*** F
Head 2 : E*** F
Pump : E*** F
CR Motor : Change
PF Motor : E*** F
Set 23 : Header Dump
Enter
Header Dump : OFF
Header Dump : ON
Header Dump : DUMP
Header Dump : PRINT
Set 24 : Single Head
Enter
Single Head : OFF
Single Head : Head 1
Single Head: Head 2

Menu de configuration 6

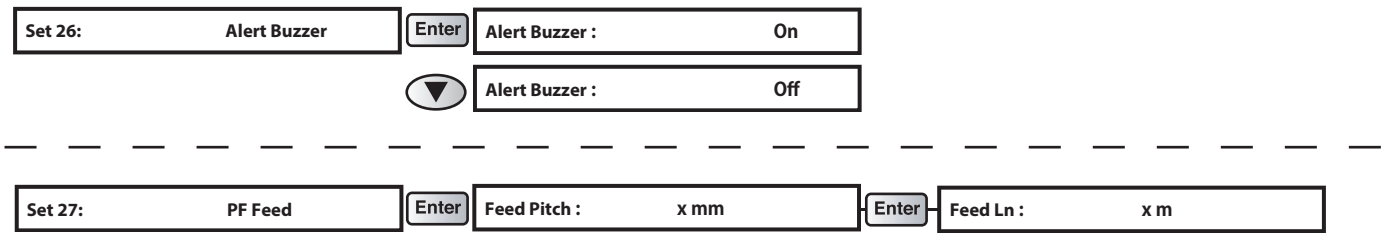

Menu durant l'impression

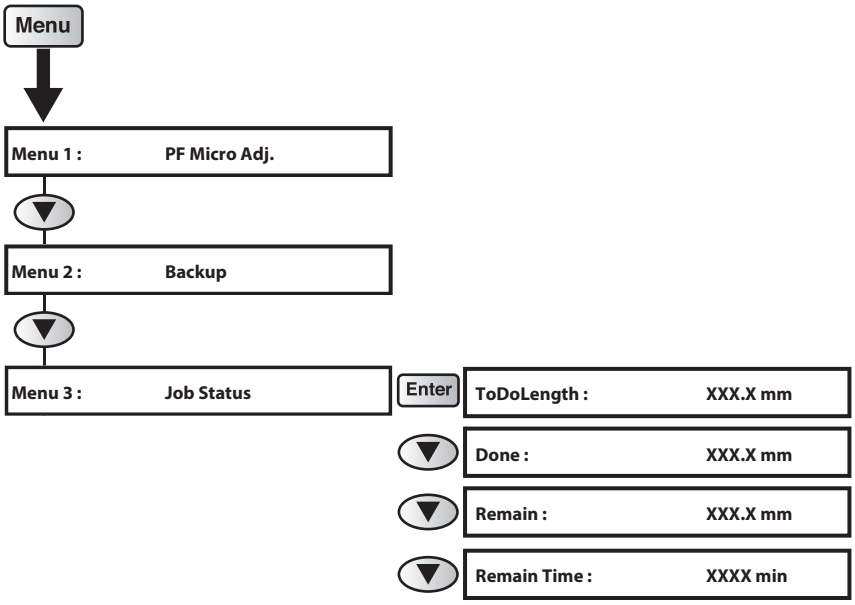

Configurations système de ce produit

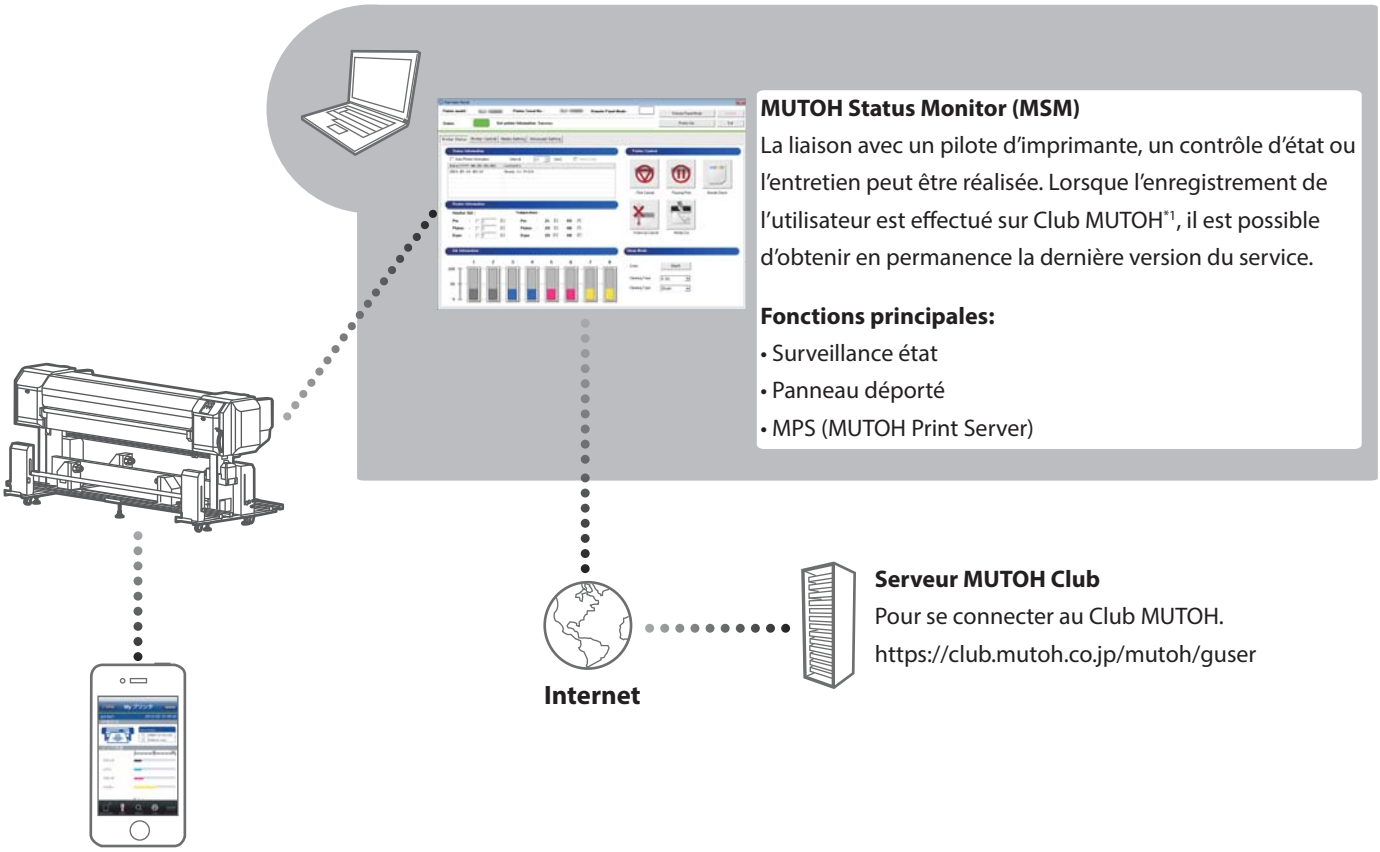

VSM Mobile

La vérification de la ValueJet et son contrôle à distance peuvent être réalisés à partir d'un appareil numérique comme votre iPhone ou votre Android.

Fonctions principales:

• Surveillance état
• Panneau déporté

***1 Club MUTOH**

Ce service Internet fournit un contenu gratuit et utile aux utilisateurs.
Enregistrez-vous pour utiliser les différents services.

Fonctions principales:

• Téléchargement de l'application et du manuel les plus récents
• Téléchargement des profils média
• Vérification de l'état de l'imprimante
(Quand le service d'obtention des informations sur l'imprimante de MSM est utilisé)

<Logiciel d'impression>

Pour tirer le meilleur de ce produit, utilisez la fonction MUTOH Print Server (MPS) disponible à partir de MUTOH Status Monitor (MSM).
Vous pouvez télécharger MSM depuis le serveur MUTOH Club.
(Pour utiliser le MPS, spécifiez le port de sortie du logiciel RIP vers le MPS.)

Connexion à un ordinateur

[1]

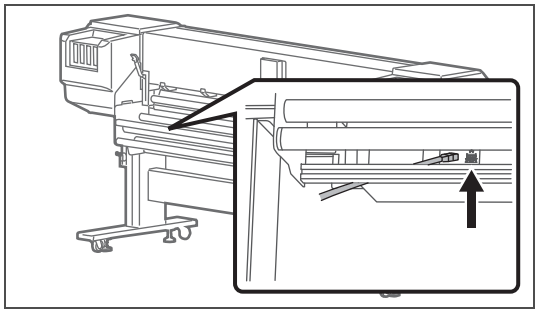

Raccordez le câble Ethernet au produit.

[2]

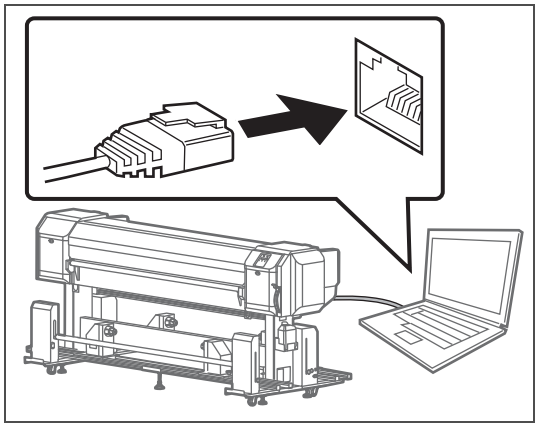

Raccordez le câble Ethernet à l'ordinateur.

[3] Utilisez le panneau de commande de l'imprimante pour définir l'adresse IP, le masque de sous-réseau et la passerelle.

☞«Set 20: IP Address» la page 87, «Set 21: Subnet Mask» la page 87, «Set 22: Gateway» la page 87

Important!

- **La figure en haut montre un exemple de connexion pair à pair (P2P) entre ce produit et un ordinateur. Les méthodes de raccordement peuvent différer en fonction de l'environnement de fonctionnement.**
- **Si vous utilisez le produit avec un réseau LAN, raccordez le câble pour que l'ordinateur et l'imprimante soient sur le même sous-réseau.**

Lancer/Afficher/Quitter MUTOH Status Monitor (MSM)

Lancer MSM

Windows 8 / Windows 8.1

- Sur l'écran [Start] (Démarrer), cliquez sur [Desktop] Bureau.
- Effectuez un double-clic sur l'icône MSM sur le bureau.

Windows 10 / Windows 7

Effectuez un double-clic sur l'icône MSM sur le bureau.

Note

Lancement à partir du menu Démarrer de Windows

- Windows 8 / Windows 8.1
  Effectuez un clic droit n'importe où sur l'écran [Start] (Accueil) où il n'y a pas de vignettes pour afficher la barre d'applications et cliquez sur [All Apps] (Toutes les applications).
- Windows 10 / Windows 7
  Dans le menu [Start] (Démarrer), cliquez sur [All Programs] (Tous les programmes) (ou [All Apps] (Tous les applications)) - [MUTOH] - [MUTOH Status Monitor].

Affichage de MSM

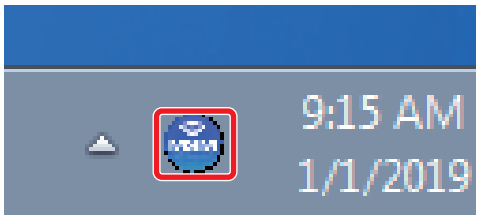

Effectuez un double-clic sur l'icône MSM dans la barre de tâches.

Affichage du panneau déporté

Le panneau déporté est utilisé pour afficher l'état et le fonctionnement de ce produit.

Cliquez sur [Remote Panel] (Panneau Déporté).

- Le panneau déporté s'ouvre alors.

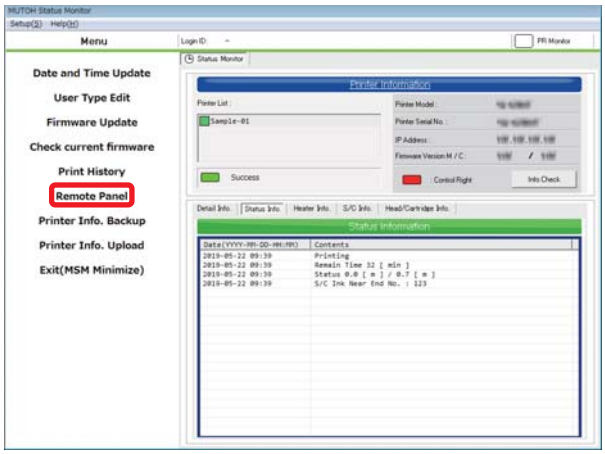

Quitter MSM

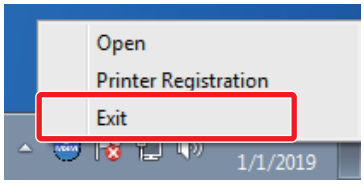

Effectuez un clic droit sur l'icône MSM dans la barre de tâches et cliquez sur [Exit] (Quitter).

Note

En mode d'utilisation normale, ne quittez pas MSM. Lorsque vous fermez la fenêtre MSM, cliquez sur [Settings] (Paramètres) - [Close] (Fermer).

Windows 8.1

Cliquez sur la flèche pointant vers le bas sur l'écran [Start] (Accueil).
Cliquez sur [MUTOH Status Monitor].

Zone d'impression

L'impression démarre toujours de la position d'origine (point de début d'impression).

Voir la figure ci-dessous à titre d'exemple.

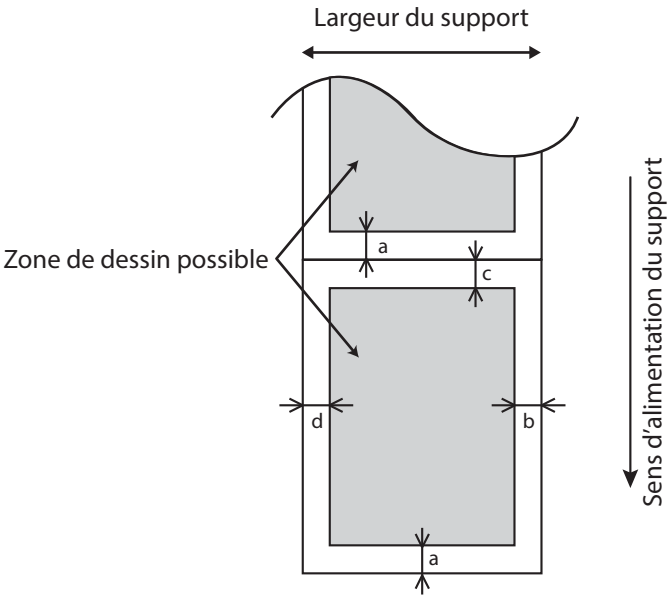

a=5 mm *1
b=5 mm to 25 mm
(En fonction des paramètres du panneau de commande)
c=5 mm *1
d=5 mm to 25 mm
(En fonction des paramètres du panneau de commande)

*1 Lorsque le « Output Mode » est réglé sur « Take Up », le « Page Gap » est réglé sur « Narrow ».
Lorsque le « Page Gap » est réglé sur « Normal » (réglage d'usine par défaut), l'intervalle (a + c) mesure environ 58 mm.

Exigences pour le support utilisable

Le support qui satisfait les exigences ci-dessous peut être utilisé avec cette imprimante.

Tailles utilisables

Largeur maximale	1.910 mm
Longueur maximale	900 mm
Épaisseur maximale	3,5 mm (Lorsque la hauteur de la tête est réglée sur « High »)
Poids	100 kg ou moins

Important!

Le réglage par défaut de la hauteur de la tête est « Low ».
Lorsque la hauteur de la tête est réglée sur « Low », l'épaisseur maximale du support disponible est de 1,3 mm.

Méthodes d'enroulement du support

Cet appareil permet d'utiliser les méthodes d'enroulement de support suivantes.

Enroulement extérieur

Grâce à cette méthode d'enroulement, la surface imprimée est à l'extérieur.

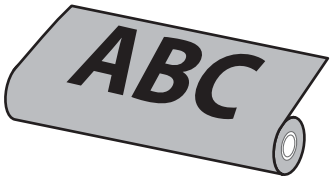

Enroulement intérieur

Grâce à cette méthode d'enroulement, la surface imprimée est à l'intérieur.

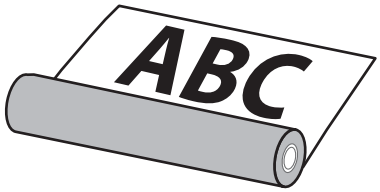

Précautions à prendre pour utiliser ce produit

Merci d'utiliser ce produit périodiquement

Il est recommandé d'utiliser ce produit au moins une fois par semaine. Quand elles ne sont pas utilisées pendant une longue période, les buses de la tête d'impression peuvent se boucher et être endommagées.

Veuillez manipuler le sachet d'encre avec précaution

- Avant la mise en service, assurez-vous de lire la fiche de données de sécurité du matériel (SDS).
- Évitez de démonter le sachet d'encre.
  Il y a sinon risque que l'encre entre en contact avec vos yeux ou votre peau.
- Lors de la manipulation du sachet d'encre, évitez tout contact entre l'encre et vos yeux ou votre peau.
  Si cela se produit, lavez abondamment avec de l'eau.
  Dans le cas contraire, vos yeux pourraient être injectés de sang ou connaître une légère inflammation.
  En cas d'une quelconque anomalie, sollicitez immédiatement une assistance médicale.
- NE PAS laisser tomber ou heurter un sachet d'encre.
  De l'encre peut fuir du sachet.

Effectuez un entretien périodique

Ce produit nécessite une maintenance journalière.

- Vérifiez la buse avant et après l'impression.
  Si la buse es bouchée, effectuez-en le nettoyage.
- Nettoyez le balai de nettoyage une fois par semaine.
- Lorsque ce produit n'est pas utilisé pendant une longue période, (une semaine ou plus), effectuez le nettoyage de la tête une fois par semaine.
- Nettoyez l'intérieur une fois pas mois.
- Videz régulièrement l'encre usagée du réservoir d'encre usagée.

Certaines pièces doivent être remplacées régulièrement

Dans ce produit se trouvent des pièces qui nécessitent d'être remplacées après une utilisation à long terme.

- Des pièces nécessitent d'être remplacées par l'utilisateur: matériel d'absorption de la boîte de vidange, filtre de la gouttière d'encre.
- Des pièces nécessitent d'être remplacées par un service d'assistance: Différents moteurs, les pompes, tête d'impression.

Utilisation de la gouttière d'encre

Cet appareil est équipé d'une gouttière d'encre.

Cette gouttière d'encre est une rainure servant à collecter l'encre qui s'échappe par le support lors de l'impression. La gouttière comprend une éponge (filtre de la gouttière d'encre).

Utilisation de la gouttière d'encre

- Ouvrez le couvercle de la gouttière d'encre lors de l'impression.
- Ouvrez le couvercle de la gouttière d'encre lors du remplacement du support en rouleau.
- Nettoyez régulièrement la gouttière d'encre et le filtre de la gouttière d'encre.
  ☞«Maintenance de la gouttière d'encre» la page 116
- Remplacez régulièrement le filtre de la gouttière d'encre.
  ☞«Remplacement du filtre de la gouttière d'encre» la page 126

Ouverture et fermeture de la gouttière d'encre

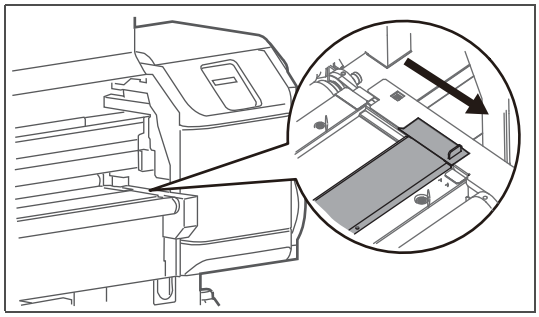

Pour ouvrir le couvercle de la gouttière d'encre, tirez la poignée vers vous.

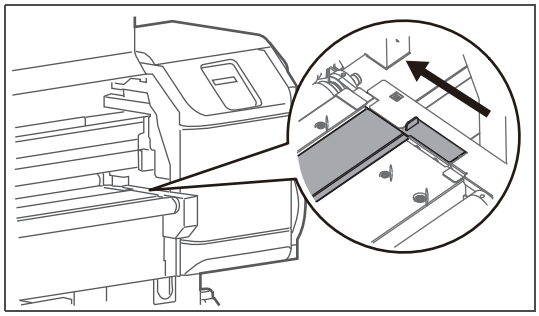

Pour fermer le couvercle de la gouttière d'encre, poussez la poignée vers l'arrière.

Note

Si le couvercle de la gouttière d'encre n'est pas complètement ouvert, tout impression est alors impossible.

Système d'enroulement

Méthodes d'enroulement

Il existe deux méthodes de chargement du support en rouleau sur cette imprimante.
Utilisez la méthode appropriée en fonction du support utilisé.

- Méthode de tension d'enroulement

Vous pouvez appliquer la charge à l'aide de l'unité de tension pour enrouler le support en rouleau.
Ajustez la charge appropriée pour éviter des plis ou une impression irrégulière.
Cette méthode d'enroulement est adaptée à la plupart des supports.

Lorsque vous utilisez cette méthode d'enroulement, réglez le commutateur de OPERATION de l'unité d'enroulement sur « TENSION ».

- Méthode d'enroulement de mou

Vous pouvez enrouler le support en rouleau sans l'aide de l'unité de tension.
Utilisez cette méthode pour les supports qui présentent le plus de plis en cas de charge excessive lors de l'utilisation de la méthode de tension d'enroulement.
Cette méthode est appropriée pour les supports fins, légers, élastiques, etc.

Lorsque vous utilisez cette méthode d'enroulement, réglez le commutateur de OPERATION de l'unité d'enroulement sur « SLACK ».

Important!

Le Réglage « SLACK » sur cet appareil ne prends pas en charge le support en enroulement intérieur.
Lorsque le commutateur AUTO du dispositif d'enroulement est réglé sur "Inside Roll", l'opération ne démarre pas même si le commutateur OPERATION est réglé sur « SLACK ».

Fonctionnement

Pour plus d'informations sur le réglage du support, reportez-vous à «Installation du support» la page 38.

Alimentation du support après la coupe

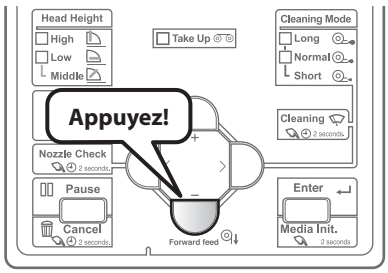

Appuyez et maintenez enfoncée la touche [-] sur le panneau de commandes.

- Le support est alimenté.

Déroulez le support durant l'opération de réglage

[1]

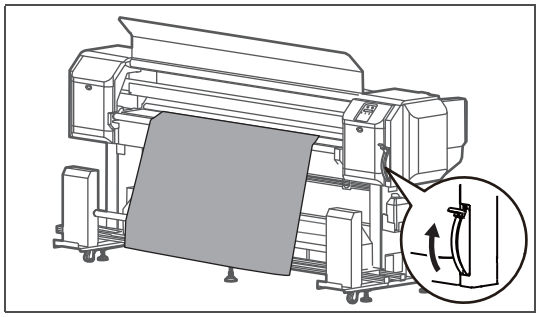

Relevez le levier de chargement du support.

[2]

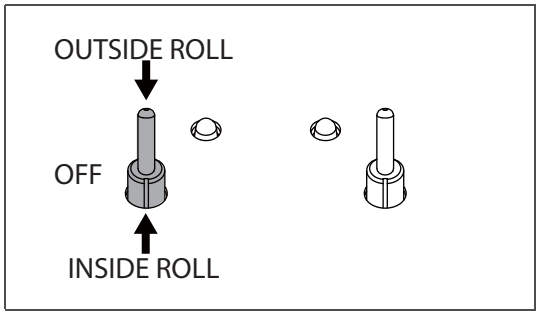

Réglez le commutateur AUTO de l'unité d'alimentation sur « OFF ».

[3]

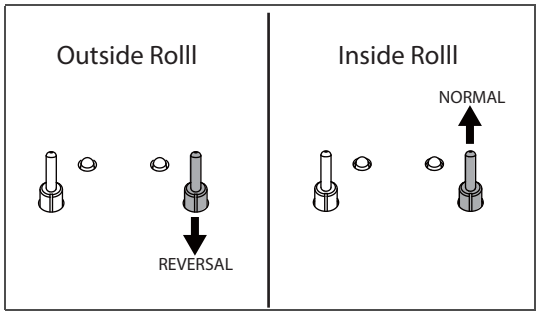

Lorsque vous utilisez l'enroulement extérieur:

- Placez le commutateur MANUEL de l'unité d'alimentation en position « REVERSAL » et maintenez-le dans cette position pendant un moment.

Lorsque vous utilisez l'enroulement intérieur:

- Placez le commutateur MANUEL de l'unité d'alimentation en position « NORMAL » et maintenez-le dans cette position pendant un moment.

Lorsque le voyant rouge s’allume

[1]

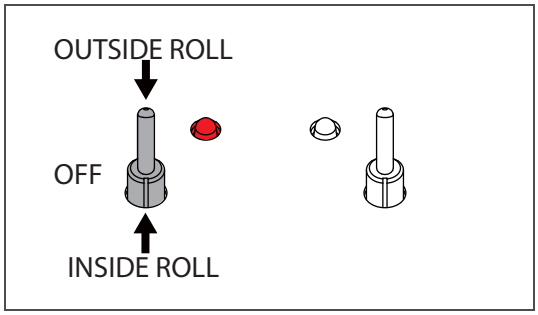

Réglez le commutateur AUTO situé du côté du voyant rouge allumé sur « OFF ».

[2]

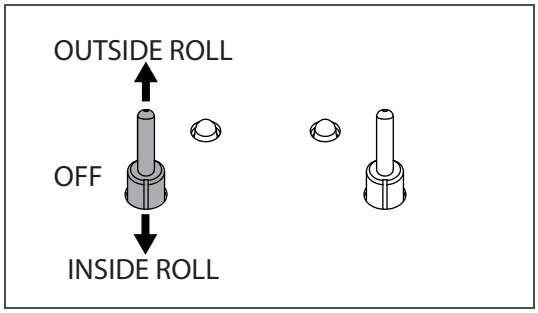

Réglez le commutateur AUTO en fonction du sens d’enroulement du support.

Lorsque « Media End/Take-up Error » s’affiche sur le panneau de commande

[1]

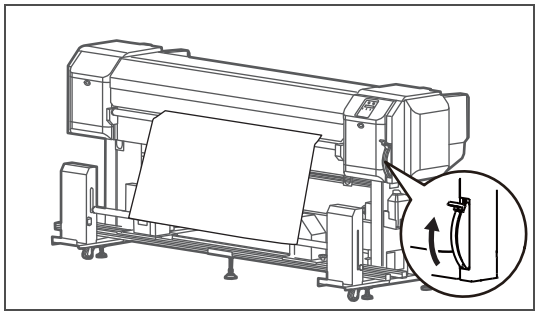

Relevez le levier de chargement du support.

[2]

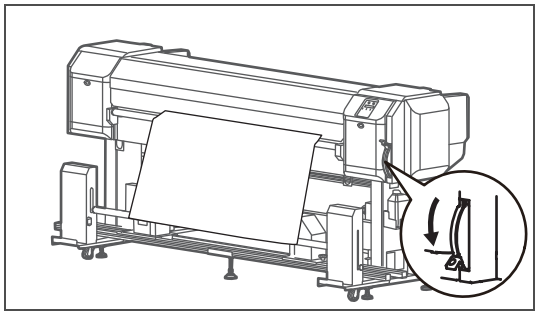

Abaissez le levier de chargement du support.

- « Init. Media=Enter 2s » s’affiche sur le panneau de commande.

[3]

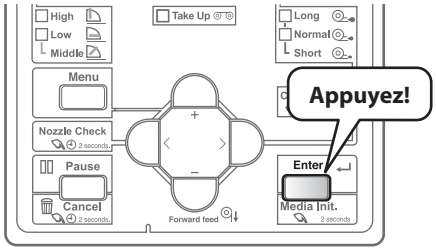

Maintenez enfoncée la touche [Cleaning] pendant au moins 2 secondes.

- « User: Type** OK? » s’affiche sur le panneau de commande.

[4]

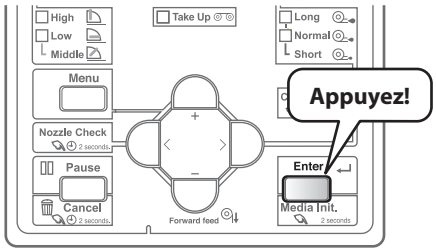

Appuyez sur la touche [Enter].

- La détection de support démarre.

Réglage du poids

Pour imprimer sur un support en rouleau en utilisant la tension appropriée, réglez le poids de l'unité de tension avant de charger le support.

- Une tension appropriée: Lors du relâchement du support. Cependant, évitez l'extension excessive des supports extensibles.

Réglage du poids de l'unité de tension

L'unité de tension est équipée d'une fonction permettant de tirer les bords avant et arrière du support. Prenez en considération les recommandations suivantes lors du réglage du poids.

- La procédure de réglage est la même pour les côtés avant et arrière.
- Utilisez le menu de chargement PF pour charger le support de rouleau. Si le support est plissé, réduisez le poids. Choisissez les réglages «Feed Pitch» et «Feed Length» les plus appropriés pour le nombre de passes du mode d'impression sélectionné.

  ☞«Set 27: PF Feed» la page 90

Important!

Si le poids est trop lourd ou trop léger, le support pourrait se frotter contre la tête de l'imprimante et se salir.

S : 1. Réglage du poids de l'unité de tension (lors de l'insertion de la broche)

[1]

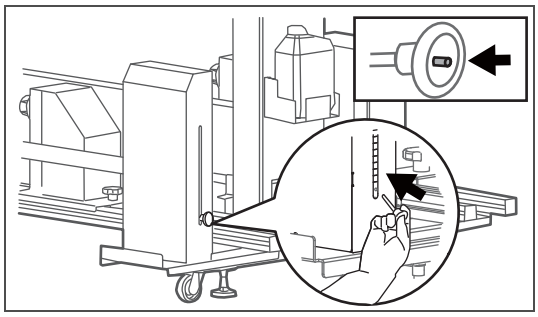

En appuyant sur le bouton de la broche de modification de poids, insérez-la dans le trou pour modifier le poids.

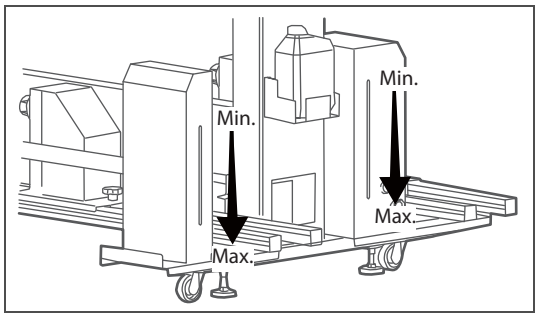

En ce qui concerne l'unité de tension, si vous insérez la broche dans le trou supérieur, le poids diminue et lorsque vous l'insérez dans le trou inférieur il augmente.

Note

- Si vous n'insérez pas la broche, le poids devient le plus léger.
- Lorsque vous gardez la broche dans le trou le plus haut, vous appliquez une charge d'environ 400 g au support.
  À chaque fois que vous abaissez la broche, vous ajoutez une charge d'environ 700 g au support.

[2]

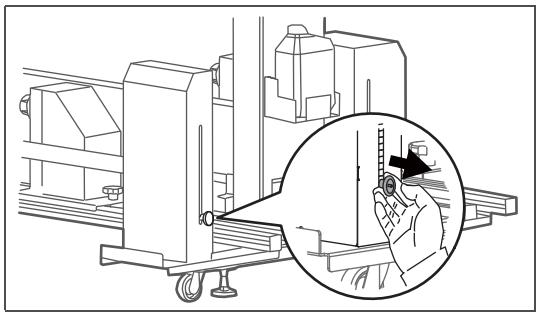

Tirez la broche de modification de poids pour vous assurer qu'elle ne sort pas.

Note

S'il est difficile d'insérer la broche dans le trou de modification de poids, essayez de soulever lentement la barre de tension.

S : 2. Réglage du poids de l'unité de tension (lors du retrait de la broche)

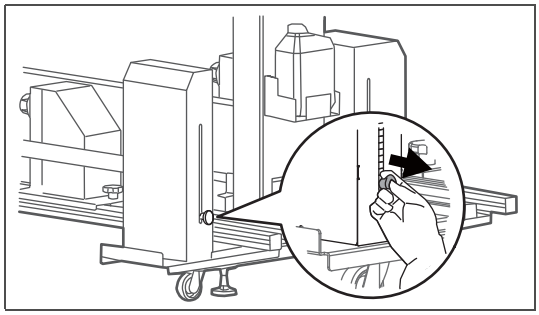

En appuyant sur le bouton de la broche de modification de poids, retirez la broche du trou de modification de poids.

Réglage du rail

Si le support est plié lors de l'enroulement, le rail pourrait ne pas être parallèle à l'imprimante. Réglez le rail.

La méthode de réglage est la même pour les rails avant et arrière. Réglez le rail avant et le rail arrière.

Réglage du rail (Réglage de la longueur du chemin)

[1]

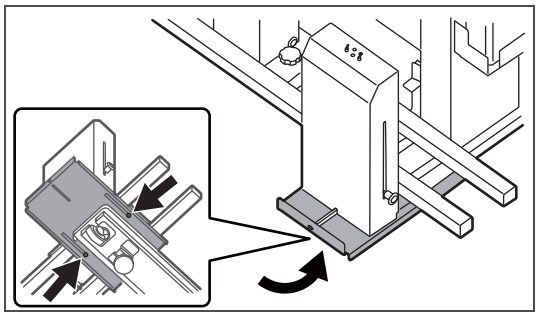

Utilisez une clé hexagonale (produit commercial) pour desserrer deux vis (vis à six pans à tête creuse M4 × 12) situées sur l'unité de tension avant.

Note

- L'illustration utilisée ici représente le côté droit lorsque vous faites face à l'unité d'enroulement.
- Réglez également le côté gauche en vous tenant face à l'unité d'enroulement.

[2]

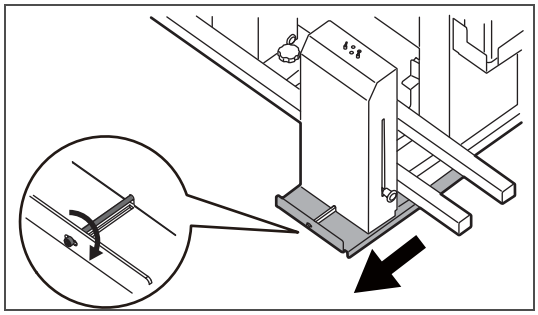

Tournez la vis de réglage du rail dans le sens horaire pour déplacer le rail vers l'avant.

Note

- Le rail ne se déplace pas symétriquement. Seul le rail situé sur le côté de rotation de la vis se déplace vers l'avant.
- Réglez également le côté gauche en vous tenant face à l'unité d'enroulement.

[3]

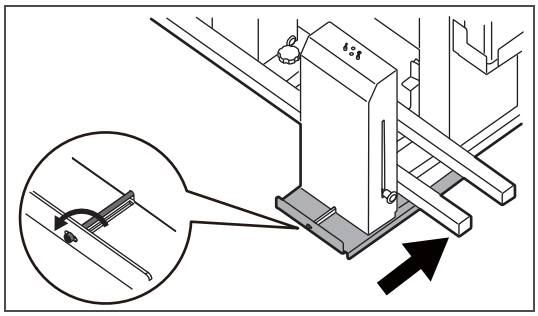

Lorsque vous déplacez le rail vers l'arrière, tournez la vis de réglage du rail dans le sens antihoraire, poussez ensuite l'unité de tension (ou la plaque de montage du rail) vers l'arrière.

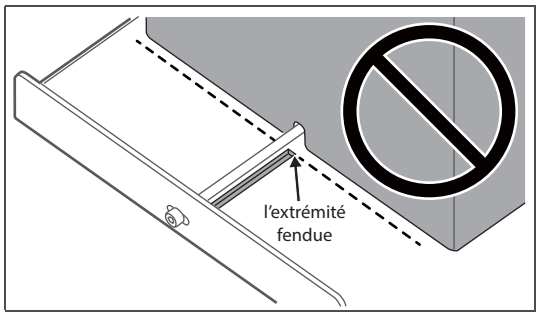

Assurez-vous que l'unité de tension (ou la plaque de montage du rail) est plus avancée que l'extrémité fendue.

[4]

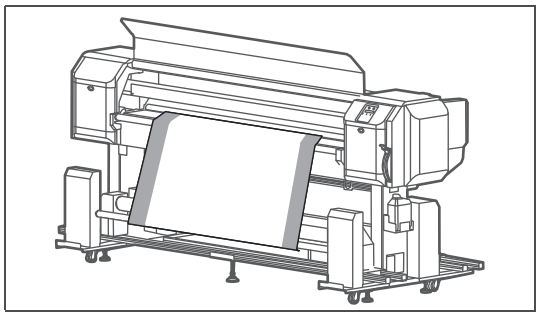

Tournez les vis de réglage du rail situées sur les côtés gauche et droit, et réglez de manière à ce que la longueur des bords du support soit identique des deux côtés.

[5]

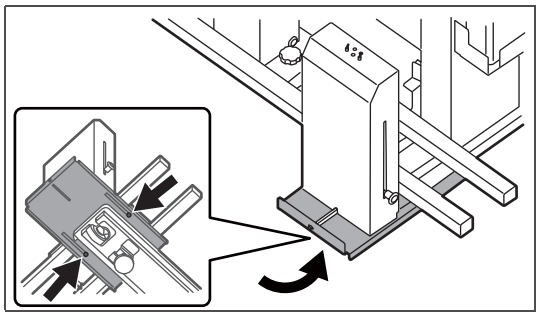

Serrez la vis que vous avez desserrée lors de l'étape 1.

[6] Réglez l'unité d'alimentation de la même manière.

Réglage du détecteur de mou

Les angles du détecteur de mou et du capteur-réflecteur pourraient ne pas être alignés après le réglage des rails.

Réglez l'angle du détecteur de mou dans le cas suivant:

- Uniquement si le voyant vert du détecteur de mou s'allume lorsque l'unité d'enroulement est en marche. (Normalement, les voyants orange et vert s'allument simultanément)

Note

En cas de présence d'objets entre le détecteur de mou et le capteur-réflecteur, retirez-les et vérifiez l'élément ci-dessus.

Réglage de l'angle du détecteur de mou

[1] Allumez le système d'enroulement.

[2]

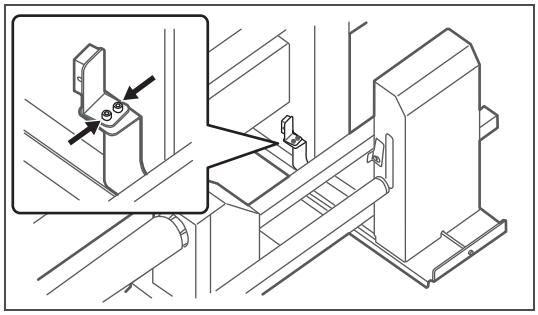

Utilisez une clé hexagonale (produit commercial) pour desserrer deux vis (vis à six pans à tête creuse M4 × 8) situées sur le détecteur de mou de l'unité de tension avant (côté d'origine).

[3]

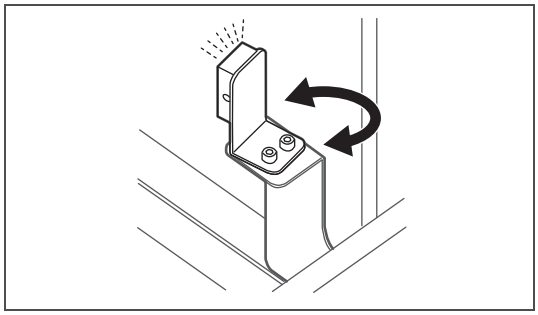

- Déplacez latéralement le détecteur de mou et réglez l'angle.
- Lorsque les voyants vert et orange du détecteur de mou s'allument simultanément (réception de lumière), le réglage est terminé.

[4] Serrez les vis que vous avez desserrées lors de l'étape 2.

Alimentation ON/OFF (Marche/Arrêt)

Imprimante

Mise en marche

[1] Fermez le capot avant.

[2]

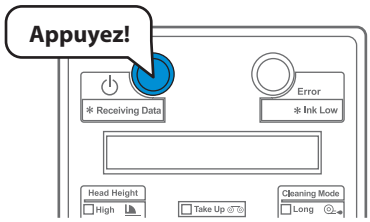

Appuyez sur le bouton d'alimentation pour mettre ce produit en marche.

- Le voyant bleu s'allume.
- Ce produit commence son initialisation.

Extinction

[1] Assurez-vous que l'impression est terminée.

[2]

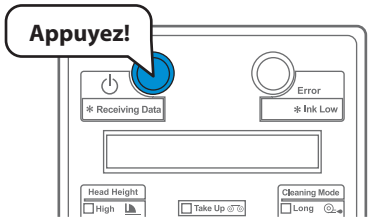

Appuyez sur le bouton d'alimentation pour éteindre ce produit.

- Ce produit commence les opérations d'extinction.
- Le voyant bleu s'éteint.

Système d'enroulement

Mise en marche

[1]

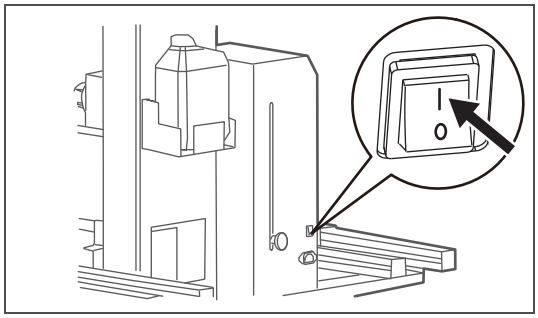

Appuyez sur le bouton d'alimentation pour mettre ce produit en marche.

- Le voyant vert s'allume.

Extinction

[1] Assurez-vous que l'impression est terminée.

[2]

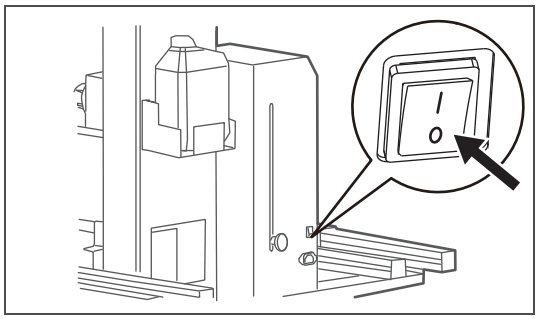

Appuyez sur le bouton d'alimentation pour éteindre ce produit.

- Le voyant vert s'éteint.

Installation du support

Il existe deux méthodes de chargement du support en rouleau sur cette imprimante.
Utilisez la méthode appropriée en fonction du support utilisé.

Important!

Selon le type, nous recommandons la présence de deux personnes ou plus pour le réglage du support.

Méthode de tension d'enroulement

Vous pouvez appliquer la charge à l'aide de l'unité de tension pour enrouler le support en rouleau.
Ajustez la charge appropriée pour éviter des plis ou une impression irrégulière.
☞«Réglage du poids de l'unité de tension» la page 31
Cette méthode d'enroulement est adaptée à la plupart des supports.

Méthode d'enroulement de mou

Vous pouvez enrouler le support en rouleau sans l'aide de l'unité de tension.
Utilisez cette méthode pour les supports qui présentent le plus de plis en cas de charge excessive lors de l'utilisation de la méthode de tension d'enroulement.
Cette méthode est appropriée pour les supports fins, légers, élastiques, etc.

Réglez le support sur l'unité d'alimentation

[1]

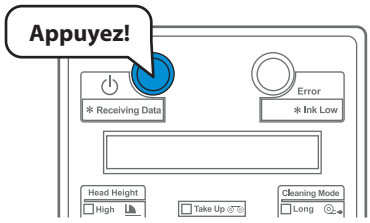

Appuyez sur le bouton d'alimentation pour mettre ce produit en marche.

[2]

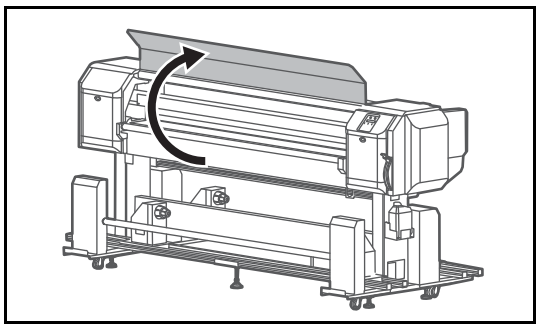

Ouvrez le capot avant.

[3]

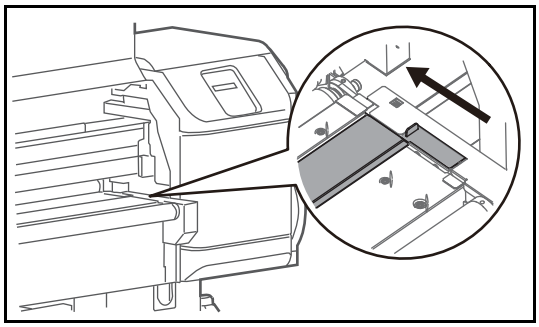

Fermez le couvercle de la gouttière d'encre.

Note

Si vous ne le faites pas, l'encre contenue dans la gouttière peut adhérer au support durant son chargement.

[4]

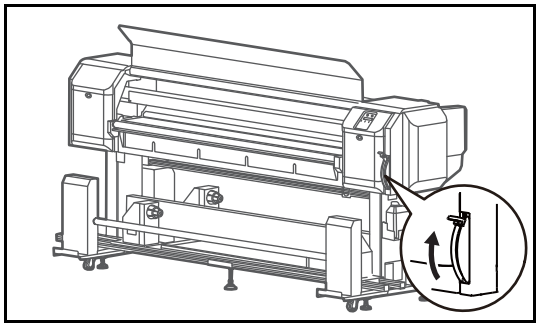

Si le levier de réglage du support est abaissé, relevez-le.

[5]

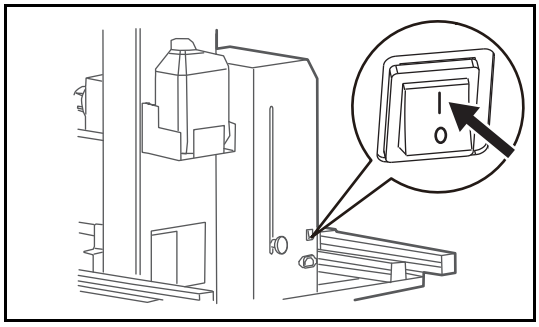

Allumez le système d'enroulement.

[6]

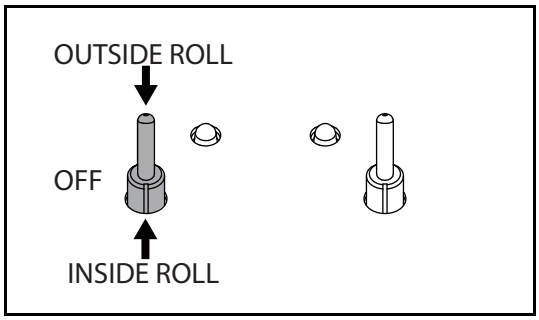

Basculez le commutateur AUTO de l'unité d'enroulement arrière en fonction du support à installer.

- INSIDE ROLL: Lorsque vous réglez le support en enroulement intérieur.
- OUTSIDE ROLL: Lorsque vous réglez le support en enroulement extérieur.

Note

- Le support en enroulement intérieur: Le côté d'impression du support doit être dirigé vers l'intérieur.
- Le support en enroulement extérieur: Le côté d'impression du support doit être dirigé vers l'extérieur.

[7]

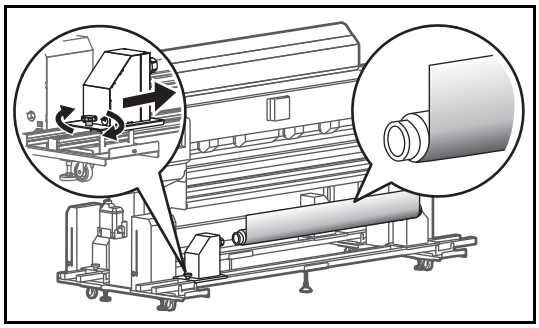

Chargez le support en rouleau sur l'unité d'enroulement arrière.

- Desserrez la vis à l'aide d'un tournevis, puis fixez l'unité d'enroulement arrière au support en rouleau.
- Pour le support en enroulement extérieur, reportez-vous à l'illustration de gauche.

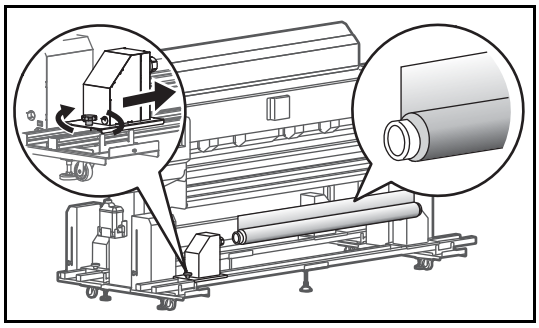

- Pour le support en enroulement intérieur, reportez-vous à l'illustration de gauche.

[8]

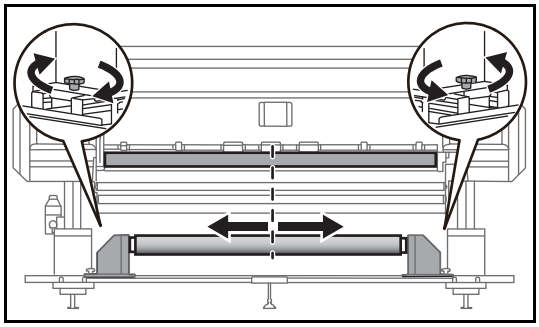

Desserrez les vis du côté gauche et droit, à l'aide d'un tournevis, puis ajustez la position du support en rouleau.

- Assurez-vous que le centre du support en rouleau et celui de la fente d'entrée du support sont alignés.
- Une fois l'ajustement effectué, serrez la vis à l'aide d'un tournevis.

Insérez le support à travers l'ensemble de rouleau arrière

[1]

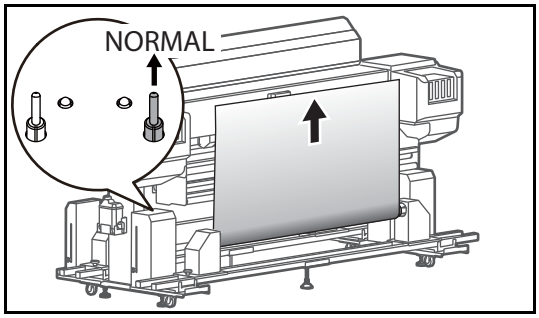

Basculez le commutateur MANUEL de l'unité de tension arrière du côté NORMAL et retirez le support en rouleau d'environ 1,5 m.

[2]

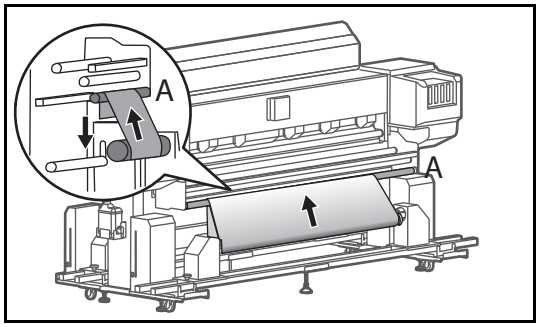

Chargez le support en rouleau sur l'unité d'enroulement arrière (A).

- Pour le support en enroulement extérieur, reportez-vous à l'illustration de gauche.

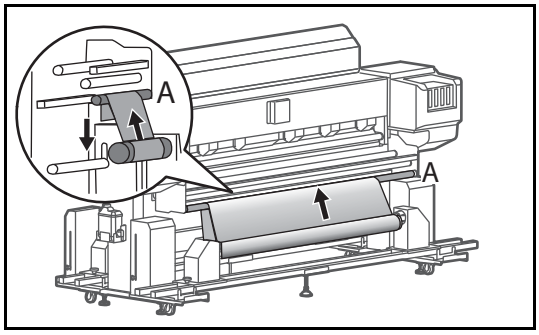

- Pour le support en enroulement intérieur, reportez-vous à l'illustration de gauche.

[3]

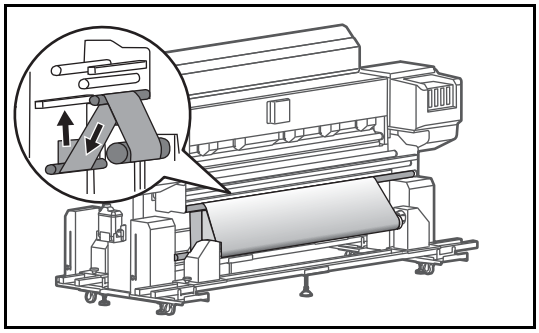

Chargez le support en rouleau du bas vers le haut du rouleau de tension de l'unité de tension arrière.

[4]

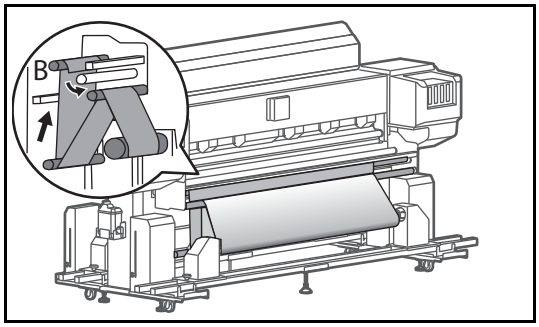

Chargez le support en rouleau du bas vers le haut du rouleau arrière (B).

[5]

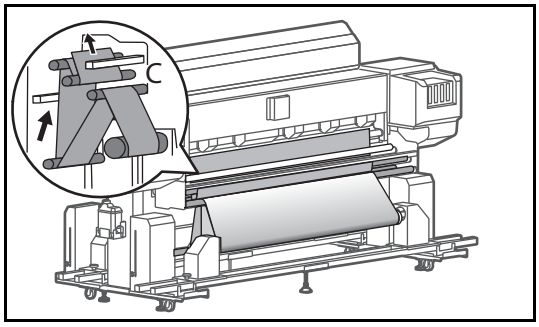

Chargez le support en rouleau du bas vers le haut du rouleau arrière (C).

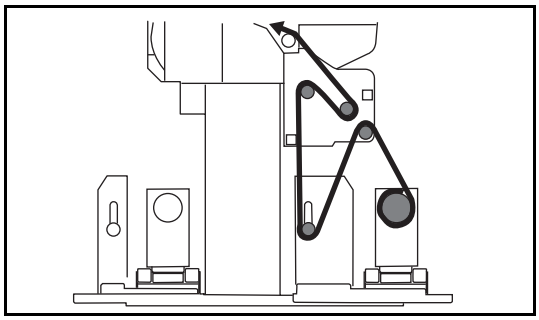

Chargez le support sur le rouleau comme indiqué sur l'illustration vue de profil.

- Pour le support en enroulement extérieur

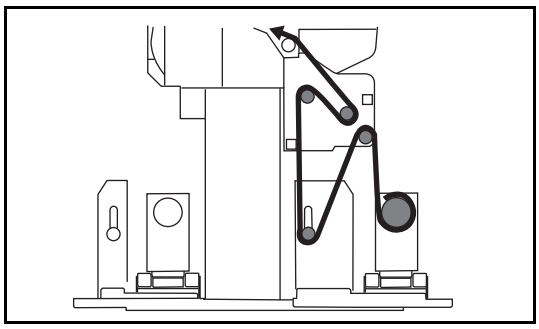

- Pour le support en enroulement intérieur

Chargement du support sur l'unité d'enroulement

[1]

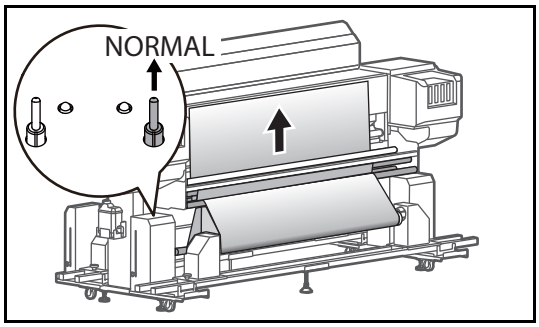

Basculez le commutateur MANUEL de l'unité de tension arrière du côté NORMAL et retirez le support en rouleau d'environ 1,5 m.

[2]

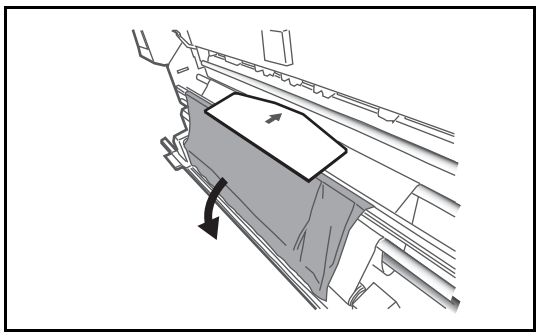

Déposez le support que vous avez tiré devant vous.
Placez la plaque de réglage de support au centre du support.

Note

La plaque est fournie avec l'imprimante.

Important!

Si l'épaisseur du support à installer est égale ou supérieure à 1,0 mm, n'utilisez pas la plaque.

[3]

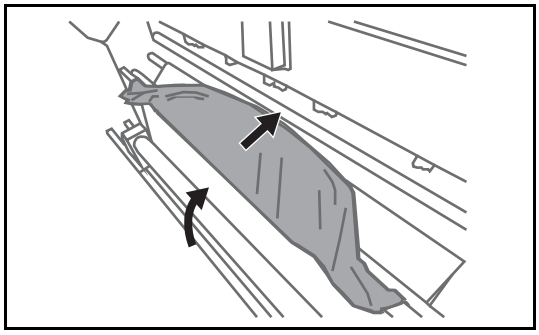

Enroulez le support en rouleau autour de la plaque, puis insérez-le à travers la fente d'entrée de support.

Note

Insérez-le jusqu'à ce que la plaque toute entière soit visible à l'avant.

[4]

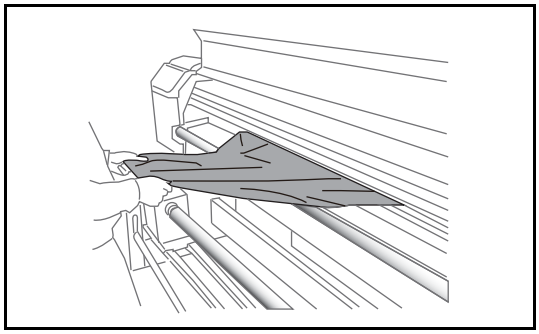

Retirez la plaque de réglage de support à l'avant.
Tirez le support vers l'extérieur à plusieurs reprises jusqu'à ce qu'il atteigne une longueur d'environ 1 m.

Note

- Si vous continuez à tirer le support au-delà d'une certaine limite, le voyant rouge de l'unité de tension arrière s'allume. L'unité de tension arrière s'arrête. Basculez le commutateur AUTO de l'unité de tension arrière sur ARRÊT et sélectionnez soit "Inside Roll", soit "Outside Roll" en fonction de la méthode d'enroulement du support.
  ☞«Lorsque le voyant rouge s'allume» la page 29
- Après avoir ramené le support à l'extérieur, retirez la carte et supprimez les plis du support.

[5]

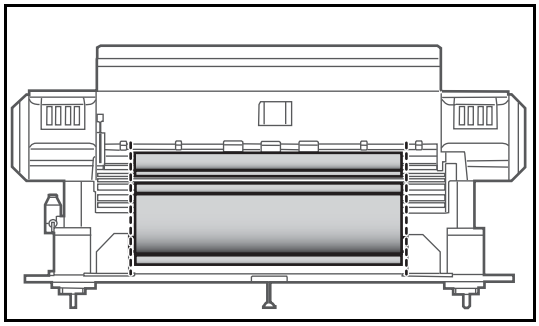

Ajustez la position du rouleau de telle manière que le bord du support sur le rouleau soit droit vu de l'arrière.

Note

Ajustez les deux bords du support.

Utilisation de la méthode de tension d'enroulement pour régler le support

[1]

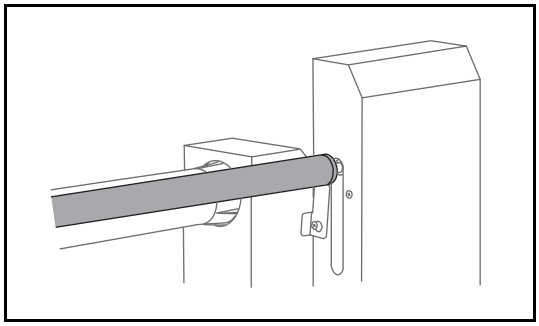

Levez manuellement la barre de tension de l'unité de tension avant au point le plus élevé.

[2]

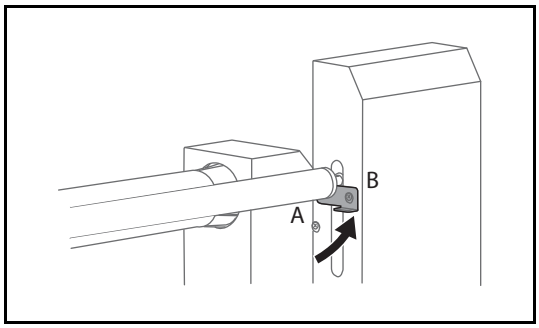

Décrochez la plaque de réglage de support auxiliaire de A et accrochez-la sur B.

- Montez la barre de tension sur la plaque de réglage de support auxiliaire.

[3]

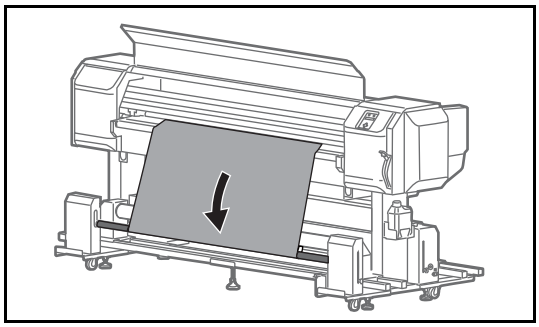

Chargez le support en rouleau du bas vers le haut de la barre de tension de l'unité de tension avant.

[4]

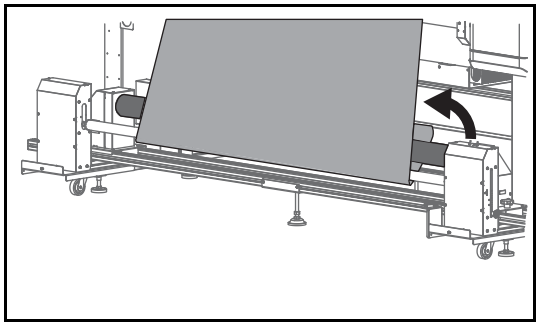

Fixez le support en rouleau au tube de support à l'aide de ruban double face.

Note

- Pour des instructions relatives au remontage du support lors du réglage, référez-vous à la page suivante.
  ☞«Déroulez le support durant l'opération de réglage» la page 28
- Après le remontage du support, ajustez la position du rouleau de telle manière que le bord du support sur le rouleau soit droit vu de l'arrière.

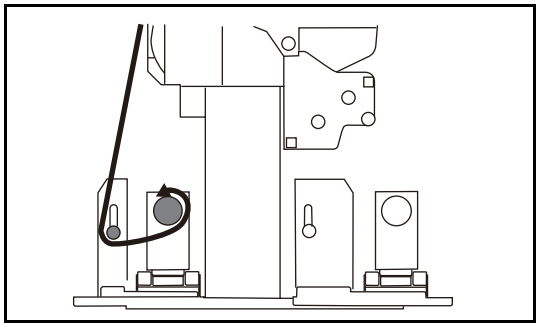

Chargez le support sur le rouleau comme indiqué sur l'illustration vue de profil.

- Pour le support en enroulement extérieur

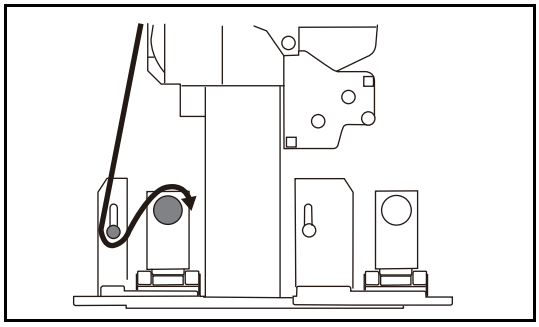

- Pour le support en enroulement intérieur

[5]

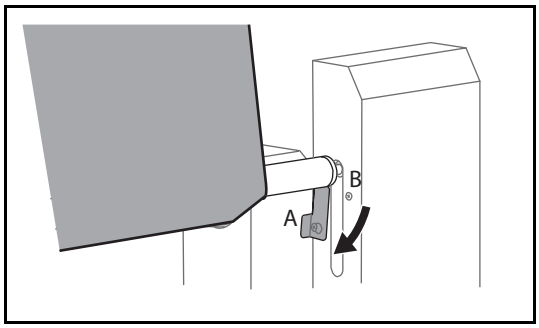

Décrochez la plaque de réglage de support auxiliaire du point B et accrochez-la au point A.

Utilisation de la méthode d'enroulement de mou pour régler le support (Uniquement pour le support en enroulement extérieur)

[1]

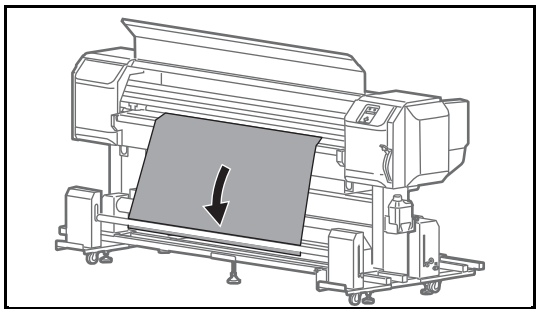

Déposez le support en rouleau entre la barre de tension de l'unité de tension avant et le tube de support.

[2]

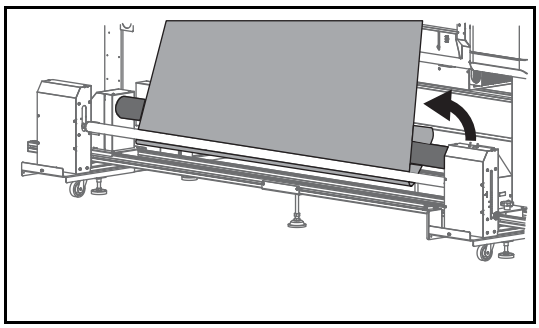

Fixez le support en rouleau au tube de support à l'aide de ruban double face.

Note

- Pour des instructions relatives au remontage du support lors du réglage, référezvous à la page suivante.
  ☞«Déroulez le support durant l'opération de réglage» la page 28
- Après le remontage du support, ajustez la position du rouleau de telle manière que le bord du support sur le rouleau soit droit vu de l'arrière.

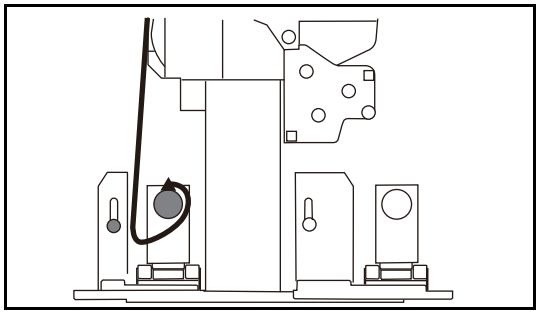

Chargez le support sur le rouleau comme indiqué sur l'illustration vue de profil.

Après le chargement de support...

[1]

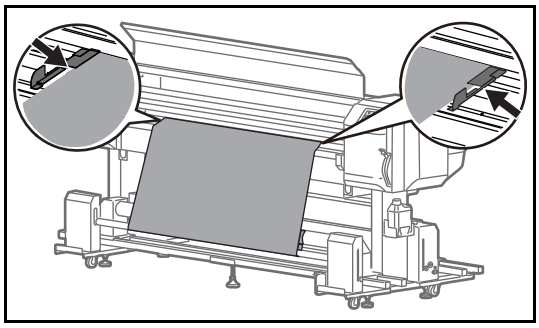

Réglez la bride de support aux deux extrémités du support.

Important!

Avec les réglages par défaut, l'impression débute à 5 mm du bord du support. Pour maintenir le support, assurez-vous que la partie chevauchant le support est inférieure à 5 mm de long.

[2]

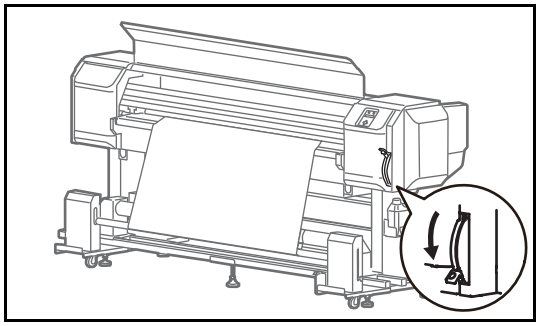

Abaissez le levier de chargement du support.

[3]

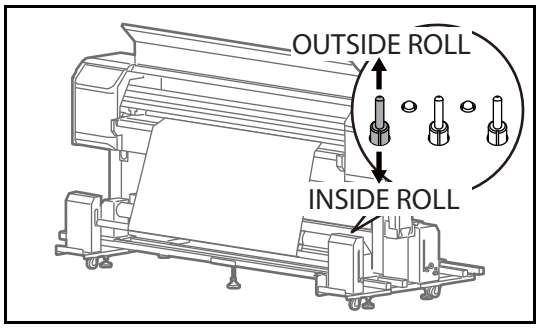

Basculez le commutateur AUTO de l'unité de tension avant en fonction du réglage du support.

- OUTSIDE ROLL: Lorsque vous réglez le support en enroulement extérieur.
- INSIDE ROLL: Lorsque vous réglez le support en enroulement intérieur.

[4]

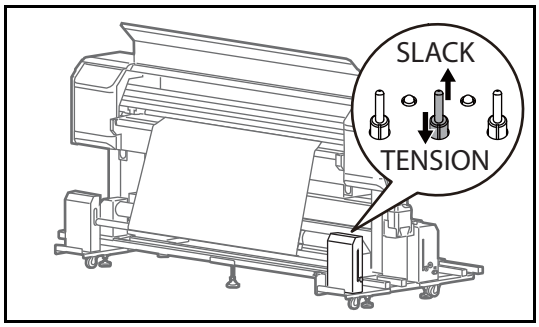

Basculez le commutateur OPERATION de l'unité de tension avant en fonction du réglage du support.

- SLACK: Lorsque vous utilisez la méthode d'enroulement de mou.
- TENSION: Lorsque vous utilisez la méthode de tension d'enroulement.

[5]

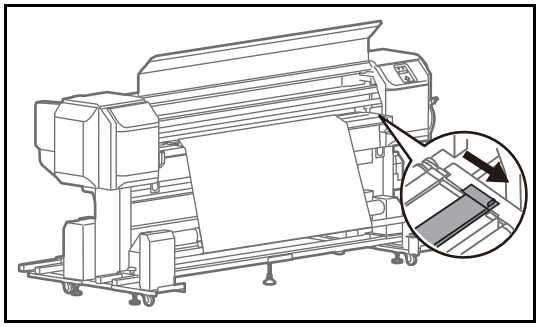

Ouvrez le couvercle de la gouttière d'encre.

Note

Si le couvercle de la gouttière d'encre n'est pas complètement ouvert, tout impression est alors impossible.

[6]

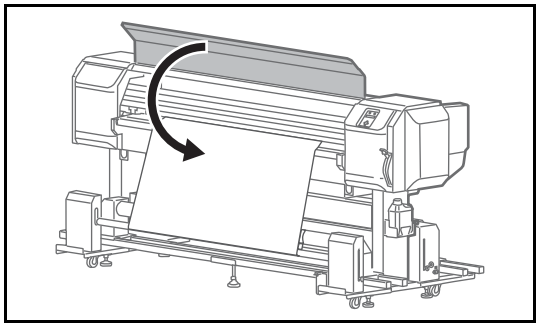

Fermez le capot avant.

Utilisation du panneau de commande de l'imprimante

[1]

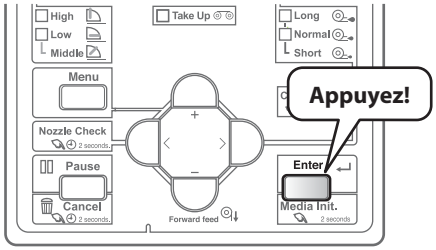

- « Init. Media=Enter 2s » s'affiche sur le panneau de commande.
- Maintenez enfoncée sur la touche [Enter] pendant au moins 2 secondes pour exécuter l'initialisation du support.

[2]

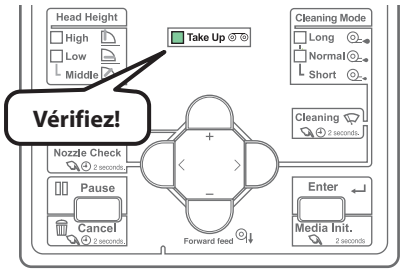

Assurez-vous que le voyant [Take-Up] émet une lumière verte.

Note

Si le voyant [Take-Up] n'est pas vert, sélectionnez « Take-Up » dans « Set 6 Output Mode ».

☞«Set 6: Output Mode» la page 80

[3]

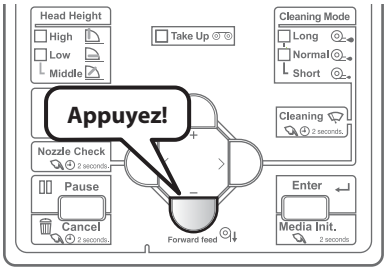

Appuyez sur la touche [Forward] du panneau de commande et enroulez le support 2 à 3 fois autour du tube de support de l'unité d'enroulement.

Note

Lorsque le message « Media End/Take-up Error » s'affiche sur le panneau de commande, le levier de réglage du support se soulève et s'abaisse puis débute la détection de support.
Vérifiez la combinaison des commutateurs OPERATION et AUTO sur l'unité de tension avant, puis sélectionnez la combinaison appropriée.

☞«Lorsque « Media End/Take-up Error » s'affiche sur le panneau de commande» la page 29

Vérification de la buse et nettoyage

Avant de mettre l'appareil en service tous les jours, merci de vérifier la buse. Si la buse est bouchée, effectuez-en le nettoyage.

Vérification de la buse

Étapes pour la vérification de la buse

[1] Chargez le support à utiliser pour la vérification de buse.
☞«Installation du support» la page 38

[2]

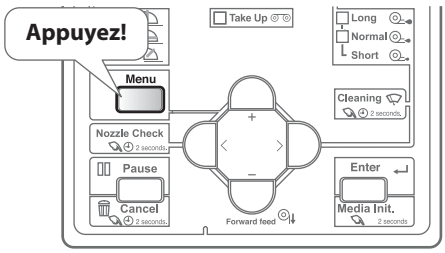

Appuyez sur la touche [Menu].

[3]

Menu2 :	**Test Print >**

- Appuyez plusieurs fois sur la touche [-], pour arriver à l'écran à gauche.
- Appuyez sur la touche [>].

[4]

Test 1 :	**Nozzle check**

- Appuyez sur la touche [Enter].
- Les motifs de contrôle de buse seront imprimés.

[5] Vérifiez les résultats de l'impression.
- Si des parties de lignes sont manquantes ou pâles, allez à «Étapes pour le nettoyage» la page 51.
- Si toutes les lignes sont clairement imprimées, vous pouvez commencer l'impression.

- Jeu de 4 couleurs

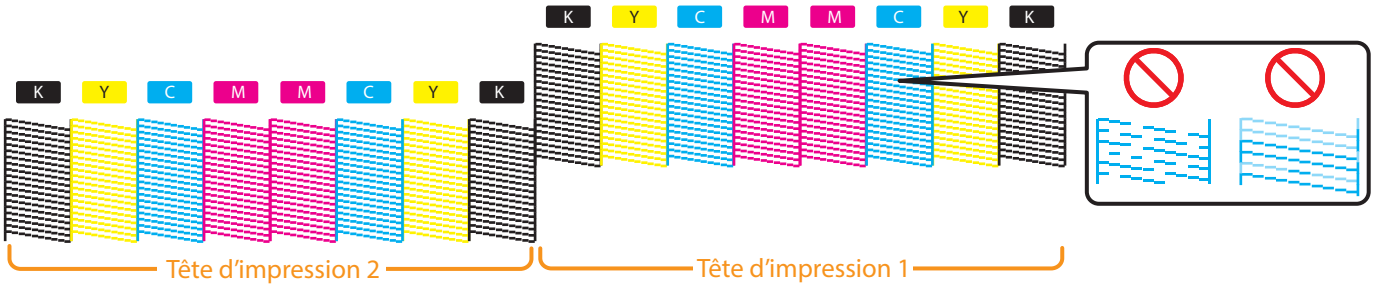

- Jeu de 7 couleurs

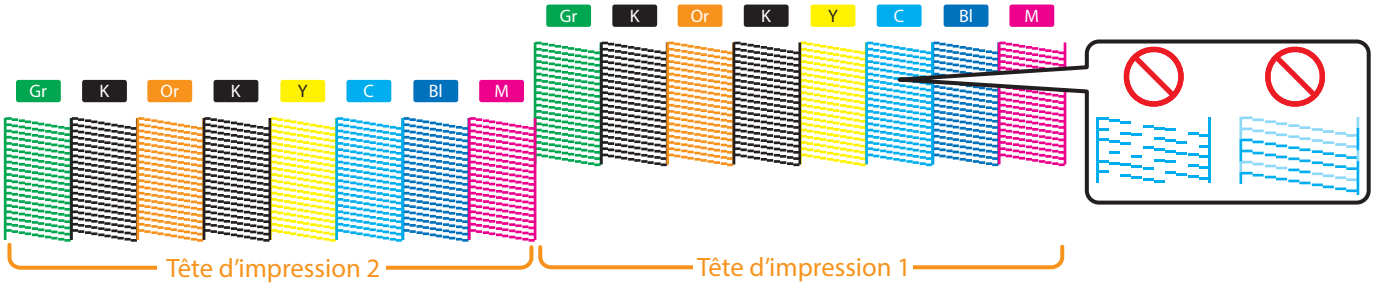

Nettoyage

Étapes pour le nettoyage

[1]

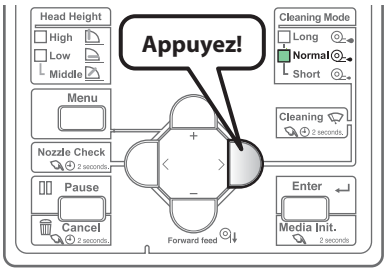

Appuyez sur la touche [Cleaning], de sorte que l'indicateur «Normal» (un des indicateurs «Cleaning Mode») s'allume fixe.

- Le mode de nettoyage sera défini sur «Normal».

[2]

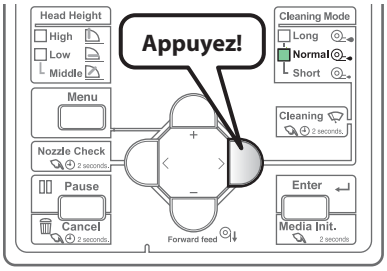

Maintenez enfoncée la touche [Cleaning] pendant au moins 2 secondes.

- Le nettoyage commencera.

[3] Procédez à une nouvelle vérification de la buse.

☞«Étapes pour la vérification de la buse» la page 50

- Si la buse est toujours bouchée, répétez le nettoyage normal.
  Voir«Nettoyage de la tête» la page 108 pour en savoir plus sur le nettoyage «Short», «Long» et «LittleCharge».

Réglage de la précision d'impression

Avant de lancer la première impression, réglez la précision d'impression.

Alignement de la tête

Il est possible d'imprimer le motif de réglage dans ce menu pour vérifier le degré désalignement de la tête d'impression, puis l'ajuster en conséquence.

Les méthodes de réglage pour cette imprimante sont les suivantes.

Head Adj. 1 : Standard	Le réglage s'effectue uniquement pour le mode d'impression défini par le User Type (type d'utilisateur) actuel. Lorsque vous avez réglé le mode d'impression sur Standard, définissez la résolution, le nombre de passes, et le sens d'impression du mode d'impression du côté RIP de telle sorte qu'ils soient égaux à ceux du mode d'impression défini par l'utilisateur.
Head Adj. 2 : Custom	Le réglage s'effectue pour tous les modes d'impression qui peuvent être définis par le User Type (type d'utilisateur) actuel. Cette méthode permet d'optimiser la qualité d'impression même si le mode d'impression du côté RIP est différent du mode défini par l'utilisateur.

Note

- L'alignement de la tête permet d'améliorer le qualité d'impression dans les cas suivants:
  La qualité d'impression est mauvaise lorsque vous utilisez le mode d'impression unidirectionnelle.
  ☞«Détails du mode d'impression» la page 68
  La qualité d'impression ne se améliore pas même après avoir effectué le réglage de qualité d'impression.
- Après avoir effectué l'alignement de la tête, assurez-vous d'effectuer un réglage de qualité d'impression.
  Il peut y avoir désalignement causé par l'alignement de la tête.
  ☞«Étapes pour le réglage de la qualité d'impression» la page 55
- Lorsque vous modifiez le mode d'impression après avoir effectué l'alignement de tête standard, assurez-vous d'effectuer le réglage de la tête d'impression.
- Vu que tous les modes d'impression sont réglés en même temps après le réglage Custom (personnalisé) de la tête d'impression, tout réglage de la tête d'impression n'est pas nécessaire, même après la modification du mode d'impression.
- Lors de la spécification d'un mode d'impression pour les logiciels RIP, etc., ce qui est différent du mode défini dans le réglage du User Type (type d'utilisateur), effectuez le réglage Custom (personnalisé) de la tête et vérifiez tous les modèles (de A à F), puis réglez tous les motifs qui ne sont pas alignés à l'avance.

Étapes pour l'alignement de la tête

[1] Mettez l'imprimante et le système d'enroulement en MARCHE et chargez le support.

☞«Installation du support» la page 38

[2]

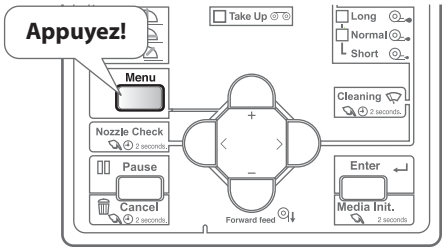

Appuyez sur la touche [Menu].

[3]

Menu2 :	**Test Print >**

- Appuyez plusieurs fois sur la touche [-], pour arriver à l'écran à gauche.
- Appuyez sur la touche [>].

[4]

Test 5 :	**HeadAdjust >**

- Appuyez plusieurs fois sur la touche [-], pour arriver à l'écran à gauche.
- Appuyez sur la touche [>].

[5]

Head Adj. 1 :	**Standard**
Head Adj. 2 :	**Custom**

- Sélectionnez la méthode de réglage à l'aide de la touche [+]/[-].
- Appuyez sur la touche [Enter].

[6] Démarre l'impression.

- Le motif sera imprimé.

[7] Suivez les étapes ci-dessous pour ajuster la tête.

☞«Étapes» la page 94

Réglage de la qualité d'impression

Cette fonction est utilisée pour l'optimisation de la qualité de l'image imprimée.

Les méthodes de réglage pour cette imprimante sont les suivantes.

Adj. Print 1 :	**Standard**

Le réglage s'effectue uniquement pour le mode d'impression défini par le User Type (type d'utilisateur) actuel.
Lorsque vous avez réglé le mode d'impression sur Standard, définissez la résolution, le nombre de passes, et le sens d'impression du mode d'impression du côté RIP de telle sorte qu'ils soient égaux à ceux du mode d'impression défini par l'utilisateur.

Adj. Print 2 :	**Custom**

Le réglage s'effectue pour tous les modes d'impression qui peuvent être définis par le User Type (type d'utilisateur) actuel.
Cette méthode permet d'optimiser la qualité d'impression même si le mode d'impression du côté RIP est différent du mode défini par l'utilisateur.

Note

- Lorsqu'après avoir ajusté les réglages d'impression standard, vous définissez de nouveaux réglages pour le User Type (type d'utilisateur) ou modifiez ceux existants, veillez à régler aussi l'impression.
- Lorsque vous modifiez le mode d'impression après avoir effectué l'alignement de tête standard, assurez-vous d'effectuer le réglage de la tête d'impression.
- Vu que tous les modes d'impression sont réglés en même temps après le réglage Custom (personnalisé) d'impression, tout réglage d'impression n'est pas nécessaire, même après la modification du mode d'impression.
- L'alignement de la tête permet d'améliorer le qualité d'impression dans les cas suivants:
  Pour en savoir plus sur la procédure de réglage, reportez-vous à ☞«Alignement de la tête» la page 52.

  La qualité d'impression est mauvaise lorsque vous utilisez le mode d'impression unidirectionnelle.
  ☞«Détails du mode d'impression» la page 68

  La qualité d'impression ne se améliore pas même après avoir effectué le réglage de qualité d'impression.

- Après avoir effectué l'alignement de la tête, assurez-vous d'effectuer un réglage de qualité d'impression.
  Il peut y avoir désalignement causé par l'alignement de la tête.

Étapes pour le réglage de la qualité d'impression

[1] Mettez l'imprimante et le système d'enroulement en MARCHE et chargez le support.

☞«Installation du support» la page 38

[2]

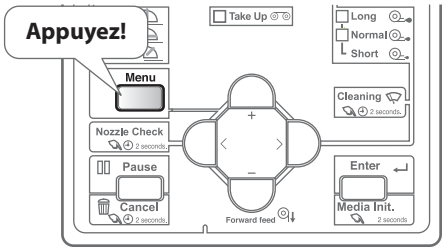

Appuyez sur la touche [Menu].

[3]

Menu1:	**Setup >**

Appuyez sur la touche [>].

[4]

Set 1 :	**User Type**

Appuyez sur la touche [Enter].

[5]

User :	**Type 1**

Utilisez la touche [+] ou [-] pour sélectionner le type d'utilisateur.

- Appuyez sur la touche [Enter].

[6]

****> 2 :**	**Adjust Print >**

Appuyez plusieurs fois sur la touche [-], pour arriver à l'écran à gauche.

- Appuyez sur la touche [>].

[7]

Thickness :	**170 µm**

Définissez l'épaisseur du support.

- Appuyez sur la touche [Enter].

[8]

Adj. Print 1 :	**Standard**
Adj. Print 2 :	**Custom**

Sélectionnez la méthode de réglage à l'aide de la touche [+]/[-].

- Appuyez sur la touche [Enter].

Note

- Lors du réglage de la qualité d'impression standard et personnalisé, les noms des motifs disponibles sont différents. Pour plus de détails, référez-vous à la page ci-dessous.
  ☞«Adj. Print 1: Standard» la page 69
  ☞«Adj. Print 2: Custom» la page 70
- Imprimez « Confirm Ptn .» et vérifiez le degré de désalignement.
- Sélectionnez « Rough Pattern » lorsque le degré de désalignement est grand.
- Sélectionnez « Fine Pattern » lorsque le degré de désalignement est petit.

[9] Suivez les étapes ci-dessous pour ajuster la qualité d'impression.

☞«Étapes» la page 71

L'ajustement d'alimentation du support

Ce réglage est nécessaire lorsque:

- vous utilisez cet appareil pour la première fois.
- vous modifiez le type de support.

Dans d'autres cas, continuez avec la «Vérification de la buse» la page 50.
Une règle est utilisée pour ce réglage. Merci de préparer une règle standard du commerce.

Note

Lorsque les défauts suivants apparaissent à l'impression, ils peuvent être corrigés en réalisant une correction de l'alimentation du support.

- Les images se chevauchent.
- Il y a des lignes blanches sur l'image.

Étapes pour l'ajustement d'alimentation du support

[1] Chargez le support.
☞«Installation du support» la page 38

[2]

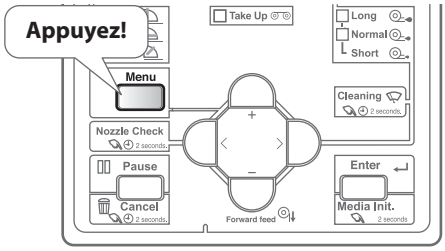

Appuyez sur la touche [Menu].

[3]

Menu1:	**Setup >**

- Appuyez sur la touche [>].

[4]

Set 1 :	**User Type**

- Appuyez sur la touche [Enter].

[5]

User :	**Type 1**

- Utilisez la touche [+] ou [-] pour sélectionner le type d'utilisateur.
- Appuyez sur la touche [Enter].

[6]

**> 3 :	PF Adjust >

- Appuyez plusieurs fois sur la touche [-], pour arriver à l'écran à gauche.
- Appuyez sur la touche [>].

[7]

PF 1 :	Initial Print
PF 2 :	Initial Change
PF 3 :	Comfirm Print
PF 4 :	Micro Print
PF 5 :	Micro Change

- Utilisez la touche [+] ou [-] pour sélectionner le menu.
- Appuyez sur la touche [Enter].

[8] Suivez les étapes ci-dessous pour ajuster l'alimentation du support.

☞«Étapes» la page 73

Qu'est-ce que vous pouvez faire dans l'impression

Mise en pause / Reprise de l'impression

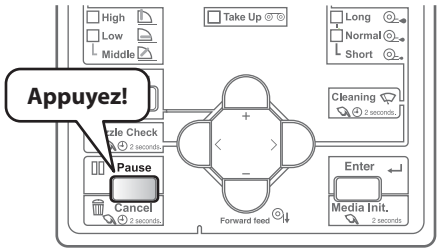

Pour suspendre l'impression, appuyez sur la touche [Cancel].

- L'impression est suspendue.
- Pour reprendre l'impression, appuyez sur la touche [Enter].

Note

- Pendant cette opération, les données d'impression envoyées à l'imprimante ne sont pas supprimés.
- Merci de consulter les points suivants pour l'annulation de l'impression et la suppression des données.
  ☞«Annulation de l'impression» la page 58

Important!

Si l'impression est suspendue, la qualité ne sera pas garantie.

Annulation de l'impression

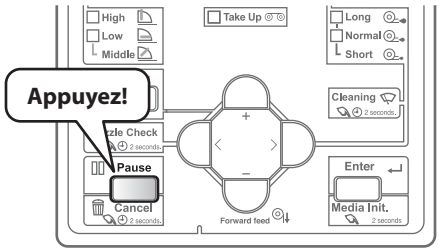

Appuyez et maintenez enfoncee la touche Operation sur le panneau de commandes pendant 2 secondes ou plus pendant l'impression.

- L'impression est annulée (elle ne peut plus redémarrer).
- Les données d'impression envoyées à l'imprimante sont supprimées.

Note

Vous pouvez aussi effectuer cette opération à l'aide du pilote d'imprimante ou du panneau déporté du MSM.

Opérations possible sur le panneau de commandes durant l'impression

[1]

Receiving
Printing
Converting

Appuyez sur la touche [Menu] lorsque l'un des messages à gauche est affiché.

[2]

Menu 1 :	**PF Micro Adj.**
Menu 2 :	**Backup**
Menu 3 :	**Job Status**

Utilisez les touches [+] / [-] pour sélectionner un élément de menu.

☞«Menu 1: PF Micro Adjustment» la page 59
☞«Menu 2: Backup» la page 59
☞«Menu 3: Job Status» la page 60

Menu 1: PF Micro Adjustment

Avec cet élément de menu, vous pouvez modifier la valeur de micro-réglage pour la correction d'avancée. La modification sera valable uniquement pour l'impression courante.

- Voir les sections correspondantes suivantes des menus de configuration du panneau (chapitre 2 ci-dessous):
  ☞«**>3: PF Adjust» la page 73

[1]

Menu 1 :	PF Micro Adj.

Appuyez sur la touche [Enter].

[2]

Micro :	5.00 %

- Utilisez les touches [+] / [-] pour modifier la valeur de réglage.
- Appuyez sur la touche [Enter] pour définir la valeur modifiée.

Note

- La valeur modifiée définie avec cet élément de menu ne sera plus valable lorsque l'impression se termine.
- Pour que la modification soit répercutée dans le type d'utilisateur actuellement sélectionné, enregistrez-la en utilisant «Menu2: Backup».

Menu 2: Backup

Avec cet élément de menu, vous pouvez répercuter une modification effectuée avec «Menu1: PF Micro Adj.» sur les types d'utilisateurs actuellement sélectionnés.

[1]

Menu 2 :	Backup

Appuyez sur la touche [Enter].

[2]

Update Parameter ?

Appuyez sur la touche [Enter].

* Parameter Updating *

La valeur de réglage sera enregistrée.

Menu 3: Job Status

Cet élément de menu affiche les données du travail en cours d'impression.

- Voir les sections correspondantes suivantes des menus de configuration du panneau (chapitre 2 ci-dessous):
  ☞«Menu 8: Job Status» la page 100

[1]

Menu 3 :	**Job Status**

Appuyez sur la touche [Enter].

[2]

ToDoLength :	**XXX.Xm**
Done :	**XXX.Xm**
Remain :	**XXX.Xm**
Remain Time :	**Xmin**

Utilisez les touches [+] / [-] pour sélectionner un élément de menu.

- ToDoLength: affichez ce paramètre pour consulter la longueur totale (direction d'avancée du papier) du travail en cours d'impression.
- Done: affichez ce paramètre pour vérifier la quantité du travail ayant déjà été imprimée.
- Remain: affichez ce paramètre pour vérifier la quantité du travail restant à imprimer.
- Remain time: affichez le temps restant pour terminer le travail d'impression.

Note

- Les valeurs affichées par cette fonction sont approximatives. Leur précision n'est pas garantie.
- Si les données du travail d'impression ne contiennent aucune information de longueur, «0» sera affiché pour tous ces éléments.

Chapitre 2 Fonctions avancées

Introduction 63

Utilisation des touches pour utiliser les menus 63
Menu de réglage du panneau 64

Menu 1: Setup 67

Set 1: User Type 67
Set 2: Spitting 78
Set 3: Side Margin 79
Set 4: Media Initial 79
Set 5: Media Width 80
Set 6: Output Mode 80
Set 7: Origin 81
Set 8: Head Travel 81
Set 9: Multi Strike 82
Set 10: Strike Wait 82
Set 11: Slant Check 82
Set 12: Auto Cleaning 83
Set 13: Ink Status 84
Set 14: Media Length 84
Set 15: Exhaust Fan 85
Set 16: Longstore 85
Set 17: CR Maintenance 85
Set 18: Initialization 86
Set 19: Life Times 86
Set 20: IP Address 87
Set 21: Subnet Mask 87
Set 22: Gateway 87
Set 23: Header Dump 88
Set 24: Single Head 88
Set 25: Start Feed 89
Set 26: Temporary 89

Menu 2: Test Print 90

Test 1: Nozzle Check 90
Test 2: Mode Print 90
Test 3: Setup List 91
Test 4: Palette 91
Test 5: Head Adjust 92

Menu 3: Cleaning 94

Menu 4: Menu Option 95

Menu 5: Version 96

Menu 6: Sleep Mode 96

Sleep Mode 1: Set Timer 96
Sleep Mode 2: Start 96

Menu 7: Display 97

Display 1: Language 97
Display 2: Temperature 97
Display 3: Length 97
Display 4: Remain Ink 98

Menu 8: Job Status 99

Introduction

Les menus de réglage du panneau peuvent être utilisés pour effectuer différents types de réglages pour l'imprimante.

Utilisation des touches pour utiliser les menus

[1]

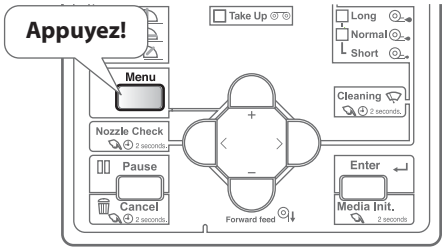

Pour accéder aux menus de réglage du panneau, appuyez sur la touche [Menu].

Note

Les menus de réglage du panneau ne sont pas accessibles durant l'impression ou durant la réception de données (le bouton d'alimentation clignote).

[2]

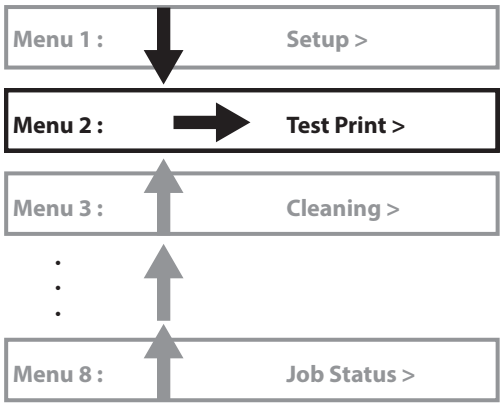

Utilisez les touches [+] / [-] pour faire défiler les menus.

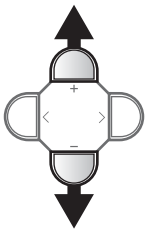

Appuyez sur la touche [>] pour accéder au menu sur lequel vous vous trouvez.

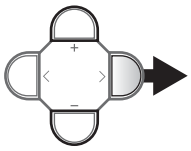

[3]

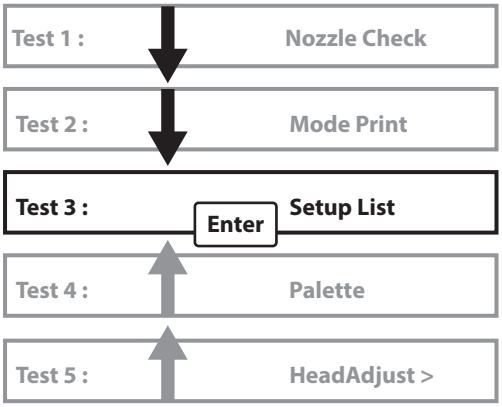

Utilisez les touches [+] / [-] pour sélectionner les sous-menus, saisir les valeurs numériques, etc.

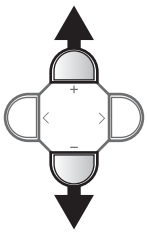

Appuyez sur la touche [Enter] pour régler/exécuter.

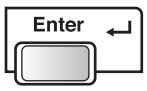

Utilisez la touche [Cancel] pour revenir au menu/sous-menu (Dans le cas illustré à gauche, l'appui sur [Cancel] permet de revenir à «Menu2: Test Print>».)

Menu 1: Setup

Menu 1:	Setup >

Différents paramètres de l'imprimante sont configurés.

Sous-menus

Set 1:	User Type	Set 1: User Type
Set 2:	Spitting	Set 2: Spitting
Set 3:	Side Margin	Set 3: Side Margin
Set 4:	Media Initial	Set 4: Media Initial
Set 5:	Media Width	Set 5: Media Width
Set 6:	Output Mode	Set 6: Output Mode
Set 7:	Origin	Set 7: Origin
Set 8:	Head Travel	Set 8: Head Travel
Set 9:	Multi Strike	Set 9: Multi Strike
Set 10:	Strike Wait	Set 10: Strike Wait
Set 11:	Slant Check	Set 11: Slant Check
Set 12:	Auto Cleaning	Set 12: Auto Cleaning
Set 13:	InkStatus	Set 13: Ink Status
Set 14:	Media Length	Set 14: Media Length
Set 15:	Exhaust Fan	Set 15: Exhaust Fan
Set 16:	Longstore	Set 16: Longstore
Set 17:	CR Maintenance	Set 17: CR Maintenance
Set 18:	Initialization	Set 18: Initialization
Set 19:	Life Times	Set 19: Life Times
Set 20:	IP Address	Set 20: IP Address
Set 21:	Subnet Mask	Set 21: Subnet Mask
Set 22:	Gateway	Set 22: Gateway

Menu 1: Setup

Set 23: Header Dump	☞ **Set 23: Header Dump**
Set 24: Single Head	☞ **Set 24: Single Head**
Set 25: Start Feed	☞ **Set 25: Start Feed**
Set 26: Alert Buzzer	☞ **Set 26: Alert Buzzer**
Set 27: PF Feed	☞ **Set 27: PF Feed**
Set 28: Temporary	☞ **Set 28: Temporary**

Menu 2: Test Print

Menu 2: Test Print >

Effectue le contrôle de buse de la tête d'impression et la liste de configuration.

Sous-menus

Test 1: Nozzle Check	☞ **Test 1: Nozzle Check**
Test 2: Mode Print	☞ **Test 2: Mode Print**
Test 3: Setup List	☞ **Test 3: Setup List**
Test 4: Palette	☞ **Test 4: Palette**
Test 5: HeadAdjust >	☞ **Test 5: Head Adjust**

Menu 3: Cleaning

Menu 3: Cleaning >

Nettoie la tête d'impression et effectue le chargement initial d'encre.

Sous-menus

Time : Short	☞ **C :1 Menu 3: Cleaning**
Time : Normal	
Time : Long	
Time : Little Charge	
Time : Initial Charge	

Menu 4: Menu Option

Menu 4: Menu Option >

Affiche ou masque le menu de configuration.

☞ **C :1 Menu 4: Menu Option**

Menu 5: Version

Menu 5:	Version >

Affiche les versions du micrologiciel.

Sous-menus

Version:	X.XX

Menu 6: Sleep Mode

Menu 6:	Sleep Mode >

Configure ou active le mode Veille.

Sous-menus

SleepMode 1 :	SetTimer	**Sleep Mode 1: Set Timer**
SleepMode 2 :	Start	**Sleep Mode 2: Start**

Menu 7: Display

Menu 7:	Display >

Configure la langue d'affichage ainsi que l'affichage des unités et de l'encre restant.

Sous-menus

Display 1:	Language	**Display 1: Language**
Display 2:	Temperature	**Display 2: Temperature**
Display 3:	Length	**Display 3: Length**
Display 4:	Remain Ink	**Display 4: Remain Ink**

Menu 8: Job Status

Menu 8:	Job Status >

Différentes informations sur l'impression précédente seront affichées.

Sous-menus

Job Status:	Completed	**C :1 Menu 8: Job Status**
ToDoLength :	XXX.X m	
Done :	XXX.X m	
Remain :	XXX.X m	

Menu 1: Setup

Set 1: User Type

Le type d'utilisateur est un type de préréglage pour l'impression.

Set 1:	User Type

Vous pouvez disposer d'un maximum de 15 groupes de type d'utilisateur, nommés de «Type1» à «Type15». Lorsque vous sélectionnez un groupe de type d'utilisateur («Type») et appuyez sur la touche [Enter], ce groupe de définition sera appliqué pour l'imprimante. Un sous-menu sera également affiché.

Valeurs de réglage

User :	Type 1

Sélectionnez un numéro de «Type», de « Type1 » à « Type15 ».

Important!

Lorsque vous passez à un autre type d'utilisateur, tous les paramètres qui peuvent être modifiés.

- **Les paramètres qui peuvent être réglés via User Type (Type d'utilisateur) comprennent «Print Mode», «Effect», la valeur de réglage pour «Adjust Print», la valeur de réglage pour «PF Adjust», et «Thickness».**

Lorsque vous utilisez l'imprimante pour la première fois ou lors du changement de supports, configurez les éléments pour User Type (Type d'utilisateur).

User :	Type 1

Réglages du support.

Sous-menus

**> 1 :	Print Mode	**>1: Print Mode
**> 2 :	Adjust Print >	**>2: Adjust Print>
**> 3 :	PF Adjust >	**>3: PF Adjust
**> 4:	Thickness	**>4: Thickness
**> 5 :	UserCopy	**>5: User Copy

**>1: Print Mode

* *> 1 :	Print Mode

Réglages pour le mode d'impression.

- Appuyer sur la touche [>] lorsqu'un mode est affiché permet d'afficher les informations détaillées sur ce mode (résolution, nombre de passages, direction d'impression), qui resteront affichées tant que vous maintenez la touche enfoncée.
- Après le réglage du mode d'impression, passez au réglage de l'effet.

Valeurs de réglage

Mode : Quality X - >	Défini pour fournir une impression de qualité optimale. Il existe quatre motifs: Quality 1 à Quality 4.
Mode : Graphics X - >	Défini pour fournir une impression standard. Il existe deux motifs: Graphics 1 et Graphics 2. Graphics 2 est le réglage initial.
Mode : Banner X - >	Définie pour fournir une impression rapide. Il existe quatre motifs: Banner 1 à Banner 4.

Détails du mode d'impression

Mode d'impression	Résolution	Passage (Jeu de 4 couleurs)	Passage (Jeu de 7 couleurs)	Direction	Valeurs initiales pour l'effet
Quality 1	1440 × 1440	16 passage	32 passage	Uni (unidirectionnel)	Fine&Fog
Quality 2	1440 × 1440	16 passage	32 passage	Bi (bidirectionnel)	Fine&Fog
Quality 3	720 × 1440	8 passage	16 passage	Uni (unidirectionnel)	Fine&Fog
Quality 4	720 × 1440	8 passage	16 passage	Bi (bidirectionnel)	Fine&Fog
Graphics 1	720 × 1080	6 passage	12 passage	Uni (unidirectionnel)	Fine&Fog
Graphics 2	720 × 1080	6 passage	12 passage	Bi (bidirectionnel)	Fine&Fog
Banner 1	720 × 720	4 passage	8 passage	Uni (unidirectionnel)	Fine&Fog
Banner 2	720 × 720	4 passage	8 passage	Bi (bidirectionnel)	Fine&Fog
Banner 3	360 × 720	2 passage	4 passage	Uni (unidirectionnel)	None
Banner 4	360 × 720	2 passage	4 passage	Bi (bidirectionnel)	None

Effet

Mode :	Quality 1 - >

Configure le menu Effet.
Configurez ce menu si vous voulez améliorer la qualité d'impression en ajustant le mode d'impression défini.

Valeurs de réglage

Effect :	None	La fonction Effet n'est pas utilisée.
Effect :	Wave	La garniture d'impression sera la forme d'onde.
Effect :	Fine & Fuzz	La garniture d'impression s'assombrira comme la forme d'onde.
Effect :	Fine & Fog	La garniture d'impression s'assombrira. Il s'agit du réglage initial.
Effect :	A - S. Fine & Wave	Lance l'impression « Wave » en utilisant le côté gauche de la tête d'impression.
Effect :	B - S. Fine & Wave	Lance l'impression « Wave » en utilisant le côté droit de la tête d'impression.

**>2: Adjust Print>

* *> 2 :	Adjust Print >

Configure l'ajustement de l'imprimante pour une qualité optimale de l'impression d'image.
Avant effectuer l'ajustement, entrez l'épaisseur de support.

☞«Confirm pattern» la page 71
☞«Rough adjustment pattern» la page 72
☞«Fine adjustment pattern» la page 72

Sous-menus

Adj. Print 1 :	Standard	Ajuste le mode d'impression uniquement pour les réglages du type d'utilisateur actuellement définis.
Adj. Print 2 :	Custom	Effectuez le réglage pour tous les motifs (A à F). Tous les modes d'impression seront ajustés.

Adj. Print 1: Standard

Adj. Print 1 :	Standard

Ajuste le mode d'impression uniquement pour les réglages du type d'utilisateur actuellement définis.

☞«Confirm pattern» la page 71
☞«Rough adjustment pattern» la page 72
☞«Fine adjustment pattern» la page 72

Sous-menus

Adj. 1 :	Confirm Ptn.	Pour l'impression des motifs de contrôle. Vérifiez avant d'ajuster.
Adj. 2 :	Rough Pattern	Utilisez cette fonction en cas de désalignement prononcé. Imprimez l'échantillon d'ajustement et entrez la valeur définie.
Adj. 3 :	Fine Pattern	Utilisez cette fonction en cas de désalignement mineur. Imprimez l'échantillon d'ajustement et entrez la valeur définie.

Adj. Print 2: Custom

Adj. Print 2 :	Custom

Effectuez le réglage pour tous les motifs (A à F).

☞«Confirm pattern» la page 71
☞«Rough adjustment pattern» la page 72
☞«Fine adjustment pattern» la page 72

Sous-menus	
Adj. 1 : Confirm Ptn.	Les échantillons test de A à F seront imprimés aux fins de l'ajustement de l'impression. Vérifiez avant d'ajuster.
Adj. 2 : Rough Ptn. ALL	Pour l'impression des motifs d'ajustement grossier A à F et la saisie des valeurs d'ajustement.
Adj. 3 : Rough Pattern A • • • **Adj. 8 : Rough Pattern F**	Pour l'impression du motif d'ajustement grossier X (A à F) uniquement et la saisie d'une valeur d'ajustement.
Adj. 9 : Fine Ptn. ALL	Pour l'impression des motifs d'ajustement fin A à F et la saisie des valeurs d'ajustement.
Adj. 10 : Fine Pattern A • • • **Adj. 15 : Fine Pattern F**	Pour l'impression du motif d'ajustement fin X (A à F) uniquement et la saisie d'une valeur d'ajustement.

Motifs de réglage pour chaque mode d'impression

Mode d'impression	Spécifications du mode d'impression	Motif de réglage
Quality 1	1440 x 1440, 16 / 32 passage, Uni	
Quality 2	1440 x 1440, 16 / 32 passage, Bi	
Quality 3	720 x 1440, 8 / 16 passage, Uni	B
Quality 4	720 x 1440, 8 / 16 passage, Bi	
Graphics 1	720 x 1080, 6 / 12 passage, Uni	
Graphics 2	720 x 1080, 6 / 12 passage, Bi	
Banner 1	720 x 720, 4 / 8 passage, Uni	
Banner 2	720 x 720, 4 / 8 passage, Bi	A
Banner 3	360 x 720, 2 / 4 passage, Uni	
Banner 4	360 x 720, 2 / 4 passage, Bi	

Étapes

S : 1. Imprimez un motif de vérification et contrôlez les erreurs d'impression.

S : 2. Imprimez le « Rough adjustment pattern » et recherchez un endroit correctement réglé dans les résultats d'impression de la tête d'impression 1.

- Si vous sélectionnez « Adj. Print 2 : Custom », sélectionnez également « ALL » ou de « A » à « F ».
- Le numéro imprimé sous le motif sans erreurs d'alignement est la valeur de réglage.

S : 3. Entrez les valeurs de correction.

S : 4. Suivez la même procédure pour régler la tête d'impression 2.

S : 5. Imprimez « Fine adjustment pattern » et recherchez un endroit correctement réglé dans les résultats d'impression de la tête d'impression 1.

- Si vous sélectionnez « Adj. Print 2 : Custom », sélectionnez également « ALL » ou de « A » à « F ».
- Le numéro imprimé sous le motif sans erreurs d'alignement est la valeur de réglage.

S : 6. Entrez les valeurs de correction.

S : 7. Suivez la même procédure pour régler la tête d'impression 2.

Confirm pattern

- Appuyez sur la touche [Enter] pour effectuer l'impression.
- Contrôlez les résultats de l'impression. En cas de problèmes de décalage, passez à l'impression du motif d'ajustement grossier.
- Sur l'illustration ci-dessous, des défauts d'alignement sont présents.

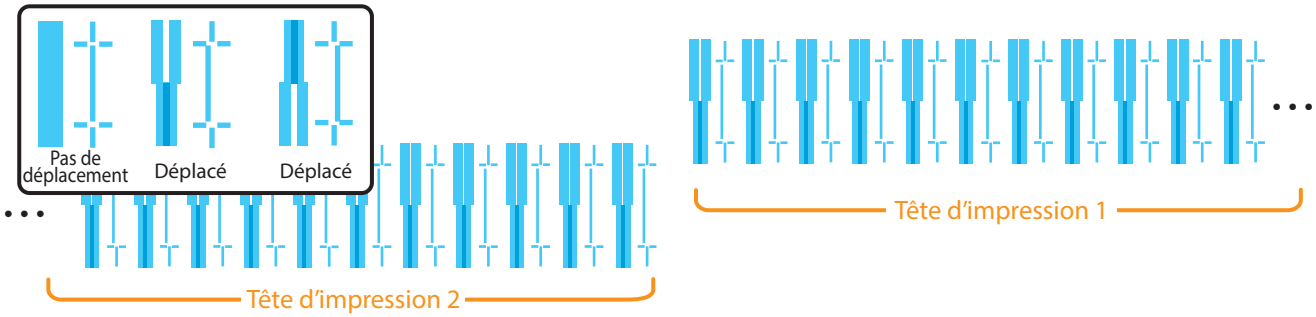

Note

L'imprimante disposant de 2 têtes d'impression, 2 rangées de motifs de confirmation seront imprimées.

Rough adjustment pattern

- Appuyez sur la touche [Enter] pour effectuer l'impression. Pour le motif de réglage approximatif, les mêmes motifs seront imprimés sur les deux côtés et au centre des supports.
- Pour la tête 1, vérifiez les résultats d'impression sur les deux côtés et au centre des supports et sélectionnez le numéro le plus aligné entre 1 et 21.
- «Pattern B1: 11» ou un message similaire s'affichera sur l'écran. Utilisez les touches [+] / [-] pour saisir sur l'écran le numéro que vous avez noté, puis appuyez sur la touche [Enter].
- Dans le cas de l'illustration ci-dessous, saisissez «12» de sorte que l'écran affiche «Pattern B1: 12».
- Suivez la même procédure pour régler la tête d'impression 2.

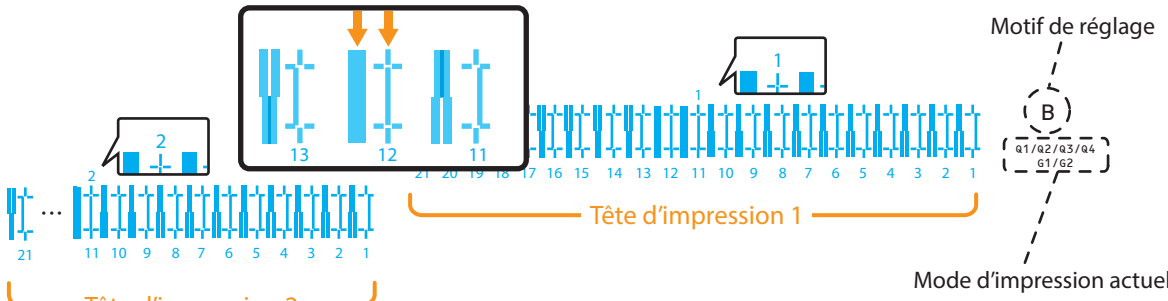

(Si vous effectuez les réglages à l'aide des paramètres personnalisés, la hauteur de la tête et les informations d'impression seront également imprimées.)

Fine adjustment pattern

- Appuyez sur la touche [Enter] pour effectuer l'impression. Pour le motif de réglage fin, les mêmes motifs seront imprimés sur les deux côtés et au centre des supports.
- Pour la tête 1, vérifiez les résultats d'impression sur les deux côtés et au centre des supports et sélectionnez le numéro le plus aligné entre 1 et 7.
- «Pattern B1: 4» ou un message similaire s'affichera sur l'écran. Utilisez les touches [+] / [-] pour saisir sur l'écran le numéro que vous avez noté, puis appuyez sur la touche [Enter].
- Dans le cas de l'illustration ci-dessous, saisissez «6» de sorte que l'écran affiche «Pattern B1: 6».
- Suivez la même procédure pour régler la tête d'impression 2.

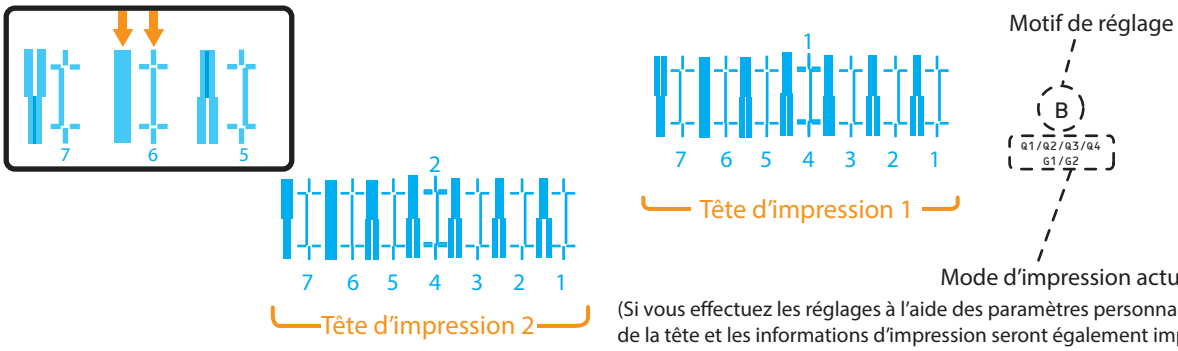

(Si vous effectuez les réglages à l'aide des paramètres personnalisés, la hauteur de la tête et les informations d'impression seront également imprimées.)

**>3: PF Adjust

* *> 3 :	PF Adjust >

Configure différents réglages pour la correction d'avancée du support. Lorsque les défauts suivants apparaissent à l'impression, ils peuvent être corrigés en réalisant une correction de l'alimentation papier.

- Les images se chevauchent.
- Il y a des lignes blanches sur l'image.

Sous-menus		
PF1 :	Initial Print	☞«PF1: Initial Print» la page 74
PF2 :	Initial Change	☞«PF2: Initial Change» la page 75
PF3 :	Confirm Print	☞«PF3: Confirm Print» la page 75
PF4 :	Micro Print	☞«PF4: Micro Print» la page 76
PF5 :	Micro Change	☞«PF5: Micro Change» la page 76

Étapes

S : 1. Sélectionnez « PF1 : Initial Print ».

- « Feed Length: 250 mm » s'affiche sur le panneau de commande.

S : 2. Après l'impression de réglage initiale, coupez le support.

- Mesurez la distance entre les « ▟ » dans l'impression de réglage initiale à l'aide d'une règle.

S : 3. Référez-vous au chapitre 1 relatif aux «L'ajustement d'alimentation du support» la page 56 et sélectionnez « PF2 : Initial Change » sur le panneau de commande.

S : 4. Appuyez sur les touches [+] ou [–] du panneau de commande, puis entrez la valeur mesurée à l'étape 2.

- Appuyez sur la touche [Enter] (Entrée) pour enregistrer la valeur de réglage initiale.

S : 5. Appuyez sur les touches [+] ou [-] du panneau de commande pour sélectionner « PF3 : Confirm Print ».

- « Feed Length: 250 mm » s'affiche sur le panneau de commande.

S : 6. Une fois l'impression de réglage confirmée, coupez le support.

- Mesurez la distance entre les « ▟ » dans l'impression de réglage confirmée à l'aide d'une règle.
  Assurez-vous ensuite que la distance correspond à la longueur d'alimentation au cours de l'impression.
- Si la distance ne correspond pas à la longueur d'alimentation, suivez la procédure de l'étape 1 à l'étape 5 et réajustez.
- Si la distance correspond à la longueur d'alimentation, passez à l'étape 7.

S : 7. Référez-vous au chapitre 1 relatif aux «Étapes pour l'ajustement d'alimentation du support» la page 56 et sélectionnez « PF4 : Micro Print » sur le panneau de commande.

- Vérifiez le motif et la valeur d'ajustement micro.
- Dans le motif, recherchez un emplacement qui comporte le moins de lignes blanches ou d'images imbriquées. Le nombre imprimé en dessous du motif approprié est la valeur d'ajustement micro.

S : 8. Saisissez la valeur d'ajustement micro en accord avec le résultat de l'impression en Étape 7.

Lorsque vous connaissez la valeur de réglage (lors du remplacement du support ou des opérations similaires)

S : 1. Entrez la valeur de réglage pour « PF5 : Micro Change ».

S : 2. Sélectionnez si vous souhaitez imprimer un motif de confirmation et terminez la configuration.

PF1: Initial Print

PF1 :	Initial Print

Effectue l'impression initiale.
Entrez la « Feed Length » et appuyez sur la touche [Enter] (Entrée).

Valeurs de réglage	
Feed Length : 250 mm	100 mm à <250 mm> à 500 mm <> indique la valeur initiale.

- Une fois l'impression initiale confirmée, coupez le support.
- A l'aide de la règle, mesurez la longueur entre les « ▟ » sur le motif.
  Dans l'exemple ci-dessous, l'endroit de la prise de mesure est indiqué par les lignes en pointillés oranges et les flèches (les parties en bleu ne sont pas imprimées).

Note

- La longueur du support alimenté (longueur d'alimentation) pour impression avec ajustement est normalement définie à 250 mm. Lorsque vous augmentez la longueur d'alimentation, la précision de la ajustement d'alimentation du Media (support) s'améliore.
- Pour changer la longueur d'alimentation, appuyez sur le bouton [+] ou [-] sur le panneau de commande et modifiez la valeur définie.

PF2: Initial Change

PF2 :	**Initial Change**

Utilisez les touches [+] / [-] pour saisir la valeur d'ajustement et appuyez sur la touche [Enter].

Valeurs de réglage	
Init. : **250.0 mm / 250 mm**	La valeur de réglage de « FeedLength » dans « Initial Print » ± 50,0 mm.

PF3: Confirm Print

PF3 :	**Confirm Print**

Effectue l'impression de réglage confirmée.
Entrez la « Feed Length » et appuyez sur la touche [Enter] (Entrée).

Valeurs de réglage	
Feed Length : **250 mm**	100 mm à <250 mm> à 500 mm <> indique la valeur initiale.

- Une fois l'impression de réglage confirmée, coupez le support.
- A l'aide de la règle, mesurez la longueur entre les « ▬ » sur le motif.
  Dans l'exemple ci-dessous, l'endroit de la prise de mesure est indiqué par les lignes en pointillés oranges et les flèches (les parties en orange ne sont pas imprimées).
- Si la distance ne correspond pas à la longueur d'alimentation, suivez la procédure de **PF1: Initial Print**.
- Si la distance correspond à la longueur d'alimentation, passez **PF4: Micro Print**.

Note

- La longueur du support alimenté (longueur d'alimentation) pour impression avec ajustement est normalement définie à 250 mm. Lorsque vous augmentez la longueur d'alimentation, la précision de la ajustement d'alimentation du Media (support) s'améliore.
- Pour changer la longueur d'alimentation, appuyez sur le bouton [+] ou [-] sur le panneau de commande et modifiez la valeur définie.

PF4: Micro Print

PF4 :	Micro Print

Effectue l'impression d'ajustement micro.
Entrez la valeur d'ajustement micro en accord avec le résultat de l'impression.

- Les couleurs des nombres sous le motif varient entre un réglage à 4 couleurs et un réglage à 7 couleurs.
  Le motif suivant est pour un réglage à 4 couleurs.

- Vérifiez le motif et la valeur d'ajustement micro.
- Dans le motif, recherchez un emplacement qui comporte le moins de lignes blanches ou d'images imbriquées. Le nombre imprimé en dessous du motif approprié est la valeur d'ajustement micro.
- Saisissez la valeur d'ajustement micro en accord avec le résultat.

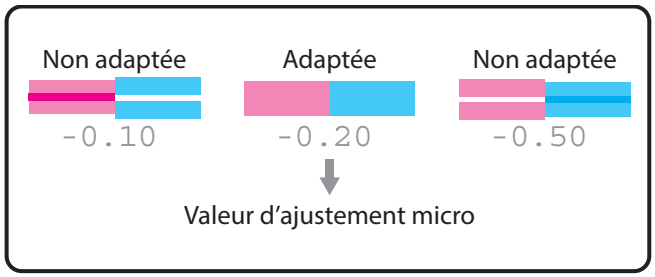

Note

La valeur d'ajustement micro sauvegardée devient la valeur standard du motif.
Par exemple, si "-0,20" est sauvegardé en tant que valeur d'ajustement micro et qu'un motif est réimprimé, le numéro sous le motif du centre est changé de "0,00" en "-0,20", le bord gauche passe à "+0,30" et le bord droit à "-0,70".

PF5: Micro Change

PF5 :	Micro Change

Utilisez les touches [+] / [-] pour saisir la valeur d'ajustement micro et appuyez sur la touche [Enter].
Sélectionnez si vous souhaitez imprimer un motif de confirmation et terminez la configuration.

Valeurs de réglage	
Micro : 0.00%	-5.00% à <0.00%> à 5.00% <> indique la valeur initiale.

**>4: Thickness

* *> 4 :	Thickness

Définit l'épaisseur du support que vous utilisez.
Utilisez les touches [+] / [-] pour saisir la valeur et appuyez sur la touche [Enter].

Valeurs de réglage

Thickness :	170 µm

80 µm à <170 µm> à 3,500 µm
<> indique la valeur initiale.

Note

- Ce menu permet de régler automatiquement la qualité d'impression dans une certaine mesure. Si vous souhaitez améliorer la qualité d'impression, ajustez-la manuellement.
  ☞C :1 Menu 2: Test Print
- Si vous avez réglé les paramètres d'impression, vous n'avez plus besoin de configurer l'épaisseur du support dans ce menu.

**>5: User Copy

* *> 5 :	UserCopy

Cette fonction sert pour copier le réglage du type d'utilisateur actuellement sélectionné dans un autre type d'utilisateur.
Les éléments qui seront copiés sont: «Print Mode», «Effect», les valeurs d'ajustement «Confirm Print» et «PF Adjust», et «Thickness».

Valeurs de réglage

UserCopy :	Type 1	->	2

UserCopy :	Type 1	->	ALL

Vous pouvez choisir ici le type d'utilisateur dans lequel copier les réglages. Si vous sélectionnez ALL, les réglages seront copiés dans tous les types d'utilisateur.

Set 2: Spitting

Set 2:	Spitting

Configure la projection au cours de l'impression.
L'écran passera au réglage du nombre de passage uniquement si «On» est réglé pour «Spitting».

Valeurs de réglage

Spitting : On	Procède à la projection sur la boîte de rinçage sur le côté initial de chaque navette. Il s'agit du réglage initial.
Spitting : On Media	Procède à la projection sur les marges de la page. La vitesse d'impression sera améliorée puisque le nombre de fois pour retourner à la boîte de projection est réduit.
Spitting : Off	La projection n'est pas effectuée.

Note

- La projection est une opération de maintenance qui évite l'obstruction des buses de la tête d'impression. Elle consomme de l'encre.
- Lorsque la projection est définie sur « Off », les buses se bouchent facilement en raison du manque de projection. Dans ce cas, la qualité d'impression ne peut être garantie.
- Lorsque les réglages du menu projection sont définis sur « On media » (Sur support), la largeur maximale du support à imprimer est réduite de 16 mm.
  Alors, les marges latérales prennent la valeur définie dans le menu marge latérale +8 mm.
  ☞«Set 3: Side Margin» la page 79

Pass Count

Spitting :	On

Spitting :	On Media

Cette option configure l'intervalle auquel la tête d'impression effectuera l'opération de projection.

- La tête effectuera l'opération de projection à chaque fois qu'elle termine le nombre de passages que vous avez défini ici.

Valeurs de réglage

Pass Count : 1 cnt	<1 cnt> à 999 cnt <> indique la valeur initiale.

Important!

Si le nombre de retours passages entre les projections est réglé sur une valeur élevée, les possibilités d'obstruction de la buse sont plus élevée lorsque l'impression dure longtemps. Dans ce cas, la qualité d'impression ne peut pas être garantie.

<Exemple de projection>

Réglage de la projection	Définition du nombre de retours	Fonctionnement
On	1 cnt	Procède à la projection sur le support chaque fois que la tête d'impression revient à la position initiale. La projection n'est pas effectuée sur le support.
On	5 cnt	Procède à la projection sur la boîte de projection sur le côté initial toutes les cinq fois où la tête d'impression revient à la position initiale. La projection n'est pas effectuée sur le support.
On Media	1 cnt	Procède à la projection sur la boîte de projection sur le côté initial chaque fois que la tête d'impression revient à la position initiale. Procède à la projection sur le support chaque fois que la tête d'impression revient à la position initiale.
On Media	5 cnt	Procède à la projection sur la boîte de projection sur le côté initial toutes les cinq fois où la tête d'impression revient à la position initiale. Procède à la projection sur le support chaque fois que la tête d'impression revient à la position initiale.
Off	-	La projection est effectuée sur la boîte de projection ou sur le support.

Set 3: Side Margin

Set 3: Side Margin

Configure les marges droite et gauche (marges latérales) au cours de l'impression.
Utilisez les touches [+] / [-] pour saisir la valeur et appuyez sur la touche [Enter].

Valeurs de réglage	
Side Margin : 5 mm	<5 mm> à 25 mm <> indique la valeur initiale.

Note

Lorsque le menu projection est défini sur « On Media » (sur support), la largeur maximale du support à imprimer est réduite de 16 mm. Alors, les marges latérales prennent la valeur définie dans le menu marge latérale +8 mm.

☞«Set 2: Spitting» la page 78

Set 4: Media Initial

Set 4: Media Initial

Définit la détection de la largeur pendant l'initialisation du support.

Valeurs de réglage	
Init. : Off	Le support ne sera pas détecté.
Init. : Width	Détecte la largeur pendant l'initialisation du support. Il s'agit du réglage initial.

Note

Lorsque le menu « Media Initial » est réglé sur « Off » (Désactivé), réglez la largeur du support actuel dans le menu « Media Width ».

Set 5: Media Width

Set 5:	Media Width

Réglez la largeur du support actuel dans le menu « Media Width », lorsque le menu « Media Initial » est réglé sur « Off » (Désactivé).
Utilisez les touches [+] / [-] pour saisir la valeur et appuyez sur la touche [Enter].

Lorsque le menu « Media Initial » est réglé sur « Width », Affiche la largeur du support détectée.

Valeurs de réglage

Media Width :	1000 mm	210 mm à <1.000 mm> à 1.910 mm <> indique la valeur initiale.

Set 6: Output Mode

Set 6:	Output Mode

Définit la méthode d'éjection du support après l'impression.

Sous-menus

Output Mode :	Off	L'unité d'enroulement n'est pas utilisée.
Output Mode :	Take Up	Réglé lors de l'utilisation de l'unité d'enroulement. Il s'agit du réglage initial.

Lorsque « Take Up » est défini pour le « Output Mode »

Output Mode :	Take Up

Lorsque « Output Mode » est défini sur « Take up » le menu bascule sur « Page Gap ». Le Menu « Page Gap » vous permet de modifier le réglage de la marge entre les images.

Valeurs de réglage

Page Gap :	Normal	Le réglage de la marge par défaut entre les images s'applique. Il s'agit du réglage initial.
Page Gap :	Narrow	Le réglage de la marge entre les images est plus petit comparé au mode « Normal ».

Après le réglage du menu « Page Gap », définit le temps de séchage de l'encre.
Utilisez les touches [+] / [-] pour saisir la valeur et appuyez sur la touche [Enter].

Valeurs de réglage

InkDryTimer :	0 sec	<0 sec> à 60 min <> indique la valeur initiale.

Lorsque « Off » est défini pour le « Output Mode »

Output Mode :	Off

Définit le temps de séchage de l'encre.
Utilisez les touches [+] / [-] pour saisir la valeur et appuyez sur la touche [Enter].

Valeurs de réglage

InkDryTimer :	0 sec	<0 sec> à 60 min <> indique la valeur initiale.

Set 7: Origin

Set 7:	Origin

Marque le début de l'impression (origine) des données d'impression.
Réglez le menu lors de la réimpression sur la marge et du changement de la position des données d'impression pour les supports imprimés.
Utilisez les touches [+] / [-] pour saisir la valeur et appuyez sur la touche [Enter].

Valeurs de réglage

X (PF) : 0 mm . . . X (PF) : 15000 mm	X (distance d'alimentation du support): 0 mm à 15.000 mm
Y (CR) : 0 mm . . . Y (CR) : 1690 mm	Y (distance de transfert de la tête d'impression) 0 mm à 1.690 mm

Note

En fonction de la valeur des réglages de la marge latérale, la valeur maximale des réglages de Y (distance de transfert de la tête d'impression) diminue.

☞«Set 3: Side Margin» la page 79

La marge latérale représentera la somme suivante en fonction des réglages.

Y du menu « Origin » + 8 mm (lorsque la projection est définie sur « On Media ») + Valeur définie dans le menu « Side Margin ».

☞«Set 2: Spitting» la page 78
☞«Set 3: Side Margin» la page 79

Set 8: Head Travel

Set 8:	Head Travel

Définit l'intervalle de déplacement de la tête d'impression au cours de l'impression.

Valeurs de réglage

Distance : Data	La tête d'impression se déplace sur toute la largeur des données d'impression.
Distance : Machine	La tête d'impression se déplace de la position initiale à la largeur maximale du support à imprimer.
Distance : Media	La tête d'impression se déplace sur toute la largeur du support. Il s'agit du réglage initial.

Set 9: Multi Strike

Set 9:	Multi Strike

Définit le nombre de remplacements par ligne.
Utilisez les touches [+] / [-] pour saisir la valeur et appuyez sur la touche [Enter].

Valeurs de réglage

Strike Cnt :	1 cnt

<1 cnt> à 9 cnt
<> indique la valeur initiale.

Set 10: Strike Wait

Set 10:	Strike Wait

Configure le temps d'attente pendant l'impression par écrasement.
Utilisez les touches [+] / [-] pour saisir la valeur et appuyez sur la touche [Enter].

Valeurs de réglage

Strike Wait :	0.0 sec

<0.0 sec> à 5.0 sec
<> indique la valeur initiale.

Set 11: Slant Check

Set 11:	Slant Check

Définit la détection des inclinaisons au cours du chargement du support.

Valeurs de réglage

Media Slant :	Off

La vérification d'inclinaison n'est pas effectuée.
Il s'agit du réglage initial.

Media Slant :	On

La vérification d'inclinaison est effectuée.

Set 12: Auto Cleaning

Set 12:	Auto Cleaning

Configure les réglages relatifs au nettoyage automatique.

Sous-menus

Auto 1 :	WaitingTime	Auto 1: Waiting Time
Auto 2 :	PrintingTime	Auto 2: Printing Time
Auto 3 :	Before Print	Auto 3: Before Print

Auto 1: Waiting Time

Auto 1 :	WaitingTime

Définissez l'intervalle de nettoyage automatique.

Valeurs de réglage

WaitingTime :	360 min	Off / 10 min à <360 min> à 1.440 min <> indique la valeur initiale.

Auto 2: Printing Time

Auto 2 :	PrintingTime

Définit la valeur du nettoyage automatique au cours de l'impression.

Valeurs de réglage

PrintingTime :	Off	<Off> / 5 min à 180 min <> indique la valeur initiale.

Auto 3: Before Print

Auto 3 :	Before Print

Définit la valeur du nettoyage automatique avant l'impression.

Valeurs de réglage

Before Print :	Off	<Off> / On <> indique la valeur initiale.

Note

Lorsque la hauteur de la tête est réglée sur « High », le nettoyage automatique n'est pas effectué.

Set 13: Ink Status

Set 13:	**InkStatus**

La quantité d'encre restante dans chaque sachet d'encre s'affiche. (unité: %)

Valeurs de réglage

1 2 3 4 :	**XX / XX / XX / XX**
5 6 7 8 :	**XX / XX / XX / XX**

Jeu de 4 couleurs:

- 1: K1 (Noir)
- 2: K2 (Noir)
- 3: C1 (Cyan)
- 4: C2 (Cyan)
- 5: M1 (Magenta)
- 6: M2 (Magenta)
- 7: Y1 (Jaune)
- 8: Y2 (Jaune)

Jeu de 7 couleurs:

- 1: M (Magenta)
- 2: Gr (Vert)
- 3: C (Cyan)
- 4: Or (Orange)
- 5: Y (Jaune)
- 6: K1 (Noir)
- 7: K2 (Noir)
- 8: Bl (Bleu)

Note

Pour afficher diverses informations sur les puces à circuits intégrés, utilisez de l'encre authentique et des cartes S/C.

Si vous n'utilisez pas des sachets d'encre originale, le niveau d'encre ne s'affichera pas correctement.

Set 14: Media Length

Set 14:	**Media Length**

Définit la longueur du support en rouleau.

Valeurs de réglage

MediaKind :	**Off**

La longueur du rouleau n'est pas utilisée. Il s'agit du réglage initial.

MediaKind :	**Media 1**
MediaKind :	**Media 2**
MediaKind :	**Media 3**

Définit la longueur du support en rouleau. Les valeurs de réglage de la longueur du rouleau de support peuvent être définies comme « Media1 » à « Media3 ».

Si la longueur du support est réglée sur « Media1 », « Media2 » ou « Media3 »

MediaKind :	**Media 1**

Définit la longueur du support en rouleau.

Valeurs de réglage

Length :	**30 m**

1 m à <30 m> à 200 m
<> indique la valeur initiale.

Set 15: Exhaust Fan

Set 15:	Exhaust Fan

Configure le fonctionnement du ventilateur aspirant.
Ventile l'intérieur de l'imprimante pour stabiliser la performance des pièces. Cette fonction diminue aussi le risque de fuite d'encre à l'intérieur de l'imprimante. Il est recommandé d'utiliser le ventilateur aspirant, surtout pour des tâches d'impression prolongée.

Valeurs de réglage

Exhaust Fan : Off	Mettez le ventilateur aspirant hors tension.
Exhaust Fan : Low	Démarre le ventilateur aspirant au régime faible. Il s'agit du réglage initial.
Exhaust Fan : High	Démarre le ventilateur aspirant au régime élevé.

Set 16: Longstore

Set 16:	Longstore

Lave la tête d'impression à l'aide du liquide de nettoyage.

Sous-menu

Longstore : Start	Lave la tête d'impression à l'aide du liquide de nettoyage Appuyez sur la touche [Enter] pour effectuer le nettoyage de la tête d'impression.

Pour effectuer le « Longstore »

Remove	Cartridges

Retirez le sachet d'encre et fixez la cartouche de nettoyage.

Note

Assurez-vous d'utiliser un liquide de nettoyage dédié.

Set 17: CR Maintenance

Set 17:	CR Maintenance

Effectue la maintenance.
Utilisez cette option pour effectuer les opérations ci-dessous.

- Remplacement du matériel d'absorption de la zone de rinçage
- Nettoyage du balai de nettoyage
- Nettoyage de la circonférence de la tête d'impression

☞«Maintenance» la page 102

Sous-menus

CR Maint. : Start	Effectue la maintenance.
CR Maint. : End	Termine la maintenance. Effectuez l'opération de pompage (marche/arrêt) en appuyant sur la touche [-].

Set 18: Initialization

Set 18:	Initialization

Ramène les réglages de l'imprimante aux paramètres par défaut.

Sous-menus

Init : ALL	Pour l'initialisation des réglages de tous les menus.
Init : UserType	Les valeurs du Type d'utilisateur sont ramenées aux paramètres par défaut.
Init : Except UserType	Les valeurs autres que le Type d'utilisateur sont ramenées aux paramètres par défaut.

Set 19: Life Times

Set 19:	Life Times

Affiche la durée de vie opérationnelle de chaque pièce.

- La durée de vie de chaque pièce est indiquée par les astérisques (maximum 5 astérisques: 100% restant). Au fur et à mesure que la pièce se détériore, le nombre d'astérisques diminue un par un (20%).
- La pièce doit être remplacée lorsque tous les astérisques ont disparu et que «Change» est affiché. Contactez votre revendeur MUTOH local pour demander les pièces de rechange.
- Après l'affichage de «Change», « Life Times [Pump] » ou un message similaire sera affiché lorsque vous n'êtes pas dans ce menu. Vous pouvez supprimer ce message en appuyant sur la touche [Cancel].

Sous-menus

Head 1 : E*** F	Affichage de la durée de vie restante pour la tête d'impression 1. La durée de vie dans ce cas est à 60%.
Head 2 : E*** F	Affichage de la durée de vie restante pour la tête d'impression 2. La durée de vie dans ce cas est à 60%.
Pump : E*** F	Affichage de la durée de vie restante pour la pompe. La durée de vie dans ce cas est à 60%.
CR Motor : Change	Affichage de la durée de vie restante pour le moteur CR. La durée de vie du composant dans ce cas est terminée. Faites remplacer le composant.
PF Motor : E**** F	Affichage de la durée de vie restante pour le moteur PF. La durée de vie dans ce cas est à 80%.

Set 20: IP Address

Set 20:	IP Address

Définit l'adresse IP de l'imprimante.

- Utilisez la touche [+] pour augmenter la valeur de réglage.
- Utilisez la touche [-] pour diminuer la valeur de réglage.
- Appuyez sur la touche [Enter] pour confirmer votre saisie pour une valeur. Le curseur passera à la valeur de réglage suivante.

Confirmez votre saisie pour chaque valeur.

Valeurs de réglage

192.	168.	1.	253

0.0.0.0 à <192.168.1.253> à 255.255.255.255
<> indique la valeur initiale.

Note

Assurez-vous de définir l'adresse IP après avoir consulté l'administrateur réseau.

Set 21: Subnet Mask

Set 21:	Subnet Mask

Définit le masque de sous-réseau de l'imprimante.

- Utilisez la touche [+] pour augmenter la valeur de réglage.
- Utilisez la touche [-] pour diminuer la valeur de réglage.
- Appuyez sur la touche [Enter] pour confirmer votre saisie pour une valeur. Le curseur passera à la valeur de réglage suivante.
- Confirmez votre saisie pour chaque valeur.

Valeurs de réglage

255.	255.	255.	0

0.0.0.0 à <255.255.255.0> à 255.255.255.255
<> indique la valeur initiale.

Note

Assurez-vous de définir le masque sous-réseau après avoir consulté l'administrateur réseau.

Set 22: Gateway

Set 22:	Gateway

Définit la passerelle.

- Utilisez la touche [+] pour augmenter la valeur de réglage.
- Utilisez la touche [-] pour diminuer la valeur de réglage.
- Appuyez sur la touche [Enter] pour confirmer votre saisie pour une valeur. Le curseur passera à la valeur de réglage suivante.

Confirmez votre saisie pour chaque valeur.

Valeurs de réglage

192.	168.	1.	254

0.0.0.0 à <192.168.1.254> à 255.255.255.255
<> indique la valeur initiale.

Note

Assurez-vous de définir la passerelle après avoir consulté l'administrateur réseau.

Set 23: Header Dump

Set 23:	Header Dump

Définit si imprimer les informations suivantes lors de l'impression.

- En-tête des données
- Numéro de point de données (imprimé uniquement lorsque le réglage « Header Dump » est sur ON)
- Temps d'impression
- Numéro de série de l'imprimante
- Version du micrologiciel

Valeurs de réglage

Header Dump : OFF	Les données de vidage ne sont pas imprimées. Il s'agit du réglage initial.
Header Dump : ON	Les données de vidage sont imprimées après l'impression de l'image originale.
Header Dump : DUMP	Imprime uniquement les données de vidage. Le «Numéro de point de données» n'est pas imprimé.
Header Dump : PRINT	Imprime les derniers données de vidage. Lorsque aucun historique n'est disponible, « No Print Data » s'affiche sur le panneau de commande.

Note

- Les données seront utiles lors du contact de l'assistance technique.
- En effectuant l'impression lorsque l'imprimante est raccordée au PC, les paramètres d'impression du logiciel RIP que vous utilisez sont imprimées sur l'en-tête des données.

Set 24: Single Head

Set 24:	Single Head

Vous pouvez choisir d'effectuer l'impression en utilisant une seule tête d'impression.

Valeurs de réglage

Single Head : OFF	Les deux têtes d'impression sont utilisées pour l'impression. Il s'agit du réglage initial.
Single Head : Head 1	Seule la tête d'impression gauche est utilisée pour l'impression.
Single Head : Head 2	Seule la tête d'impression droite est utilisée pour l'impression.

Note

- L'imprimante a 2 têtes d'impression à l'intérieur de l'unité de tête d'impression.
- Même si « Head 1 » ou « Head 2 » est réglé, lors de l'exécution le menu Test d'impression, les deux têtes d'impression sont utilisées pour l'impression.
- Lorsque « Head 1 » ou « Head 2 » est réglé, si « A-S. Fine & Wave » ou « B-S.Fine & Wave » est sélectionné, la tête d'impression sélectionnée est divisée pour l'impression.

Set 25: Start Feed

Set 25:	**Start Feed**

Vous permet de modifier le réglage de la marge entre les images.

- Valeur supérieure à 0 : Le réglage de la marge par défaut entre les images est plus grand que lors du réglage de la valeur sur « 0 ».
- Valeur égale à 0: Le réglage de la marge par défaut entre les images s'applique.
- Valeur inférieure à 0: Le réglage de la marge par défaut entre les images est plus petit que lors du réglage de la valeur sur « 0 ».

Valeurs de réglage

Start Feed : **0.0 mm**	-10 mm à <0.0 mm> à 500,0 mm <> indique la valeur initiale.

Note

Avec le système d'enroulement: si vous souhaitez definir « Start Feed » en dessous de 0, reglez « Page Gap » a « Narrow ».

Sinon, le réglage démarrage de l'alimentation ne est pas reflété correctement.

☞«Lorsque « Take Up » est défini pour le « Output Mode »» la page 80

Set 26: Alert Buzzer

Set 26:	**Alert Buzzer**

Définit la manière d'arrêter l'avertisseur sonore de l'imprimante en cas d'erreur.
Pour les impressions sans surveillance, vous pouvez sélectionner le réglage Arrêt pour éviter l'émission continue d'avertissement sonore.

Valeurs de réglage

Alert Buzzer : **On**	Appuyez sur n'importe quelle touche du panneau de commande pour arrêter l'avertisseur sonore. Cette fonction doit être normalement définie.
Alert Buzzer : **Off**	Après plusieurs bips, l'imprimante arrête automatiquement l'avertisseur sonore.

Set 27: PF Feed

Set 27:	PF Feed

Spécifiez les réglages «Feed Pitch» et «Feed Length» pour charger le support de rouleau. Utilisez ce menu pour déterminer le poids approprié pour le système d'enroulement.

☞ **Réglage du poids**

Choisissez les réglages «Feed Pitch» et «Feed Length» les plus appropriés pour le nombre de passes du mode d'impression sélectionné.

☞ **Détails du mode d'impression**

- Utilisez la touche [+] pour augmenter la valeur de réglage.
- Utilisez la touche [-] pour diminuer la valeur de réglage.
- Appuyez sur la touche [Enter] pour confirmer votre saisie pour une valeur. Le curseur passera à la valeur de réglage suivante.
- Confirmez votre saisie pour chaque valeur.

Valeurs de réglage	
Feed Pitch : 12 mm	Feed Pitch (Pas d'avance): • Réglage de quadrichromie 24mm / 12mm / 8mm / 6mm / 3mm • Réglage en sept couleurs 12mm / 6mm / 4mm / 3mm / 2mm
Feed Ln : 1 m	Feed Length (Longueur d'avance): 1m / 2m / 3m / 5m / 10m

Corrélation entre le pas d'avance et le passe PF

- Configuration de quadrichromie

Feed pitch (Pas d'avance)	Nombre de passes PF
24mm	équivalent à 2 passes
12mm	équivalent à 4 passes
8mm	équivalent à 6 passes
6mm	équivalent à 8 passes
3mm	équivalent à 16 passes

- Configuration en sept couleurs

Feed pitch (Pas d'avance)	Nombre de passes PF
12mm	équivalent à 4 passes
6mm	équivalent à 8 passes
4mm	équivalent à 12 passes
3mm	équivalent à 16 passes
2mm	équivalent à 32 passes

Set 28: Temporary

Set 28:	Temporary

Affiche les menus qui ont été définis comme cachés dans le «Menu4 : Menu Option» temporairement.
Appuyez sur la touche [Enter] pour permettre de revenir au menu précédent en affichant tous les éléments configurés.

Menu 2 : Test Print

Test 1: Nozzle Check

Test 1 :	Nozzle Check

Cette option est utilisée pour contrôler si les têtes sont obstruées ou si l'impression est incomplète ou floue.

☞«Vérification de la buse» la page 50

- Jeu de 4 couleurs

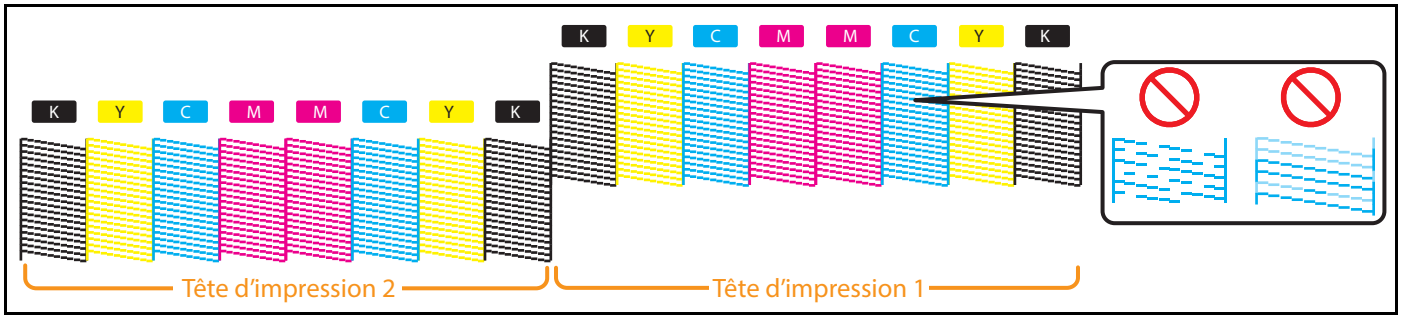

- Jeu de 7 couleurs

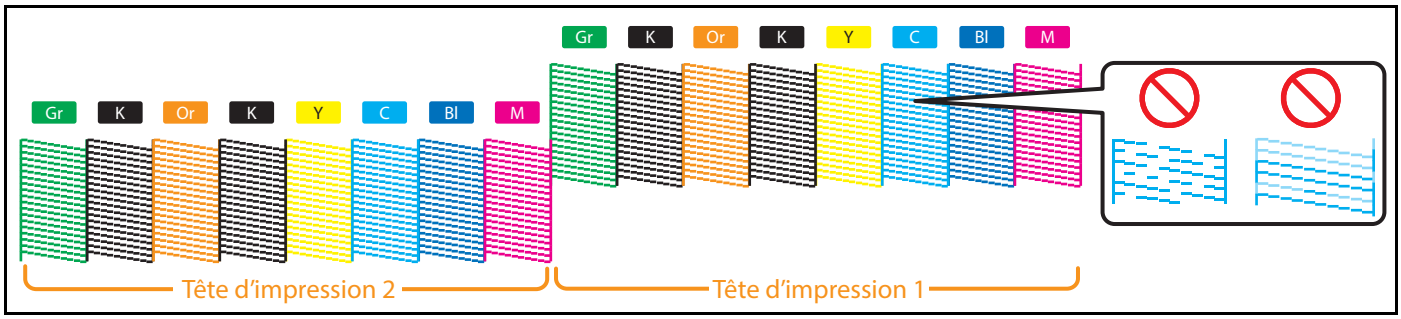

Note

Les informations concernant l'imprimante (date et heure d'impression, numéro de série de l'imprimante, version du micrologiciel) sont imprimées sur le motif de vérification de la buse.

Test 2: Mode Print

Test 2 :	Mode Print

L'impression du mode peut être effectuée.
Utilisé pour vérifier les conditions d'impression suivantes.

- Qualité d'impression
- Effet
- Valeur d'ajustement micro pour la correction d'avancée.

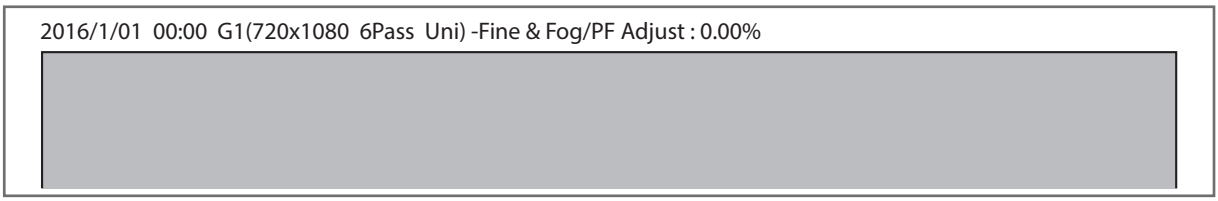

Test 3: Setup List

Test 3 :	Setup List

L'impression de la liste de configuration est effectuée.
Utilisez cette option pour contrôler le contenu actuel des réglages et le type d'utilisateur.

Setup List

Setup List

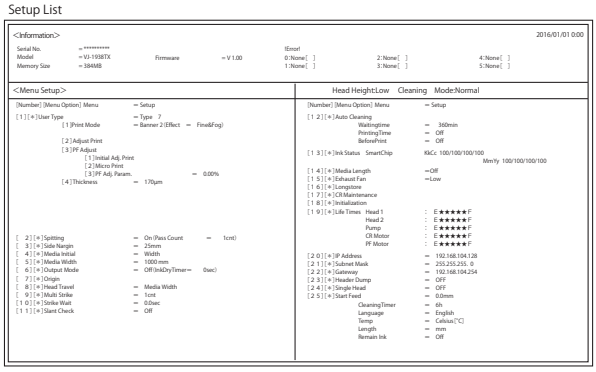

User Type List

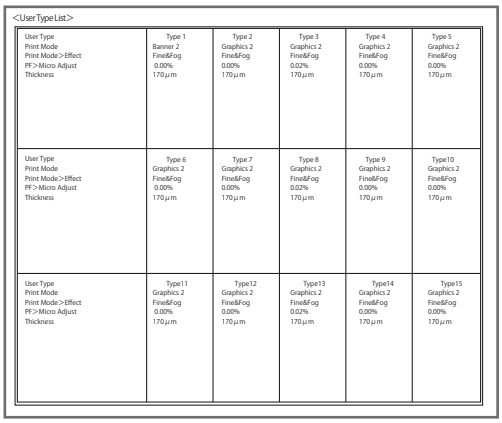

Test 4: Palette

Test 5 :	Palette

L'impression de la palette est exécutée pour la démonstration couleur.

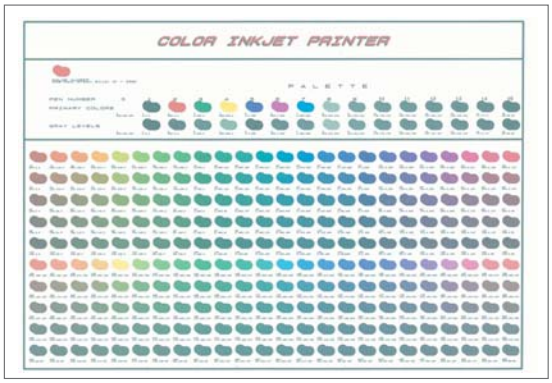

Note

Lorsque le mode d'impression sélectionné du User Type est Graphics 1 ou Graphics 2, le menu Palette ne s'affiche pas.

☞ «**>1: Print Mode» la page 68

Test 5: Head Adjust

Test 5 :	**HeadAdjust >**

Le chariot de cet appareil comporte 2 têtes d'impression.
Dans ce menu, vous pouvez aligner les têtes d'impression 1 et 2 pour éviter le désalignement des impressions. Appuyez sur la touche [>] pour ouvrir le sous-menu. Alignez les têtes dans les cas suivants:

- La qualité d'impression ne se améliore pas même après avoir effectué le réglage de qualité d'impression.
- Lorsque vous choisissez d'utiliser un support fin ou un type de support qui ne permet pas aux gouttes d'encre de se répandre.

Après l'exécution de ce menu, assurez-vous d'exécuter la fonction « Adjust Print ». Dans le cas contraire, vous obtiendrez une image de faible qualité pendant l'impression bidirectionnelle.

Sous-menus

Head Adj. 1 :	**Standard**

Le réglage s'effectue uniquement pour le mode d'impression défini par le User Type (type d'utilisateur) actuel.
Vous pouvez effectuer les réglages plus rapidement qu'en sélectionnant « Fine Pattern ALL » dans « Custom ».

Lorsque vous sélectionnez « Standard » ici, vous devez utiliser les mêmes paramètres de mode d'impression pour le processeur d'image tramée (RIP) et le type d'utilisateur.
Utilisez les mêmes paramètres pour la résolution, la passe et le sens d'impression en mode d'impression du RIP que dans le mode d'impression pour User Type.

Head Adj. 2 :	**Custom**

Vous pouvez également régler un mode d'impression autre que celui utilisé pour le User Type actuel. Vous pouvez imprimer avec une qualité d'image optimale, même si le mode d'impression du RIP est différent du mode d'impression utilisé pour User Type.

Lorsque "HeadAdj. 2 Custom" est sélectionnée

Head Adj. 2 :	**Custom**

Vous pouvez sélectionner la méthode de réglage. Lorsque vous sélectionnez « Fine Pattern X » (A à F), sélectionnez l'option correspondant au mode d'impression utilisé.
Si la résolution, la passe et le sens d'impression du mode d'impression du RIP sont différents du mode d'impression du type d'utilisateur, sélectionnez le motif fin correspondant au RIP.

☞«Motifs de réglage pour chaque mode d'impression» la page 94

Sous-menus

Adj. 1 :	**Fine Ptn. ALL**

Permet d'ajuster tous les motifs.

Adj. 2 :	**Fine Pattern A**
⋮	
Adj. 7 :	**Fine Pattern F**

Pour l'impression du motif d'ajustement sélectionné (A à F).

Motifs de réglage pour chaque mode d'impression

Mode d'impression	Spécifications du mode d'impression	Motif de réglage
Quality 1	1440 x 1440, 16 / 32 passage, Uni	
Quality 2	1440 x 1440, 16 / 32 passage, Bi	
Quality 3	720 x 1440, 8 / 16 passage, Uni	B
Quality 4	720 x 1440, 8 / 16 passage, Bi	
Graphics 1	720 x 1080, 6 / 12 passage, Uni	
Graphics 2	720 x 1080, 6 / 12 passage, Bi	
Banner 1	720 x 720, 4 / 8 passage, Uni	
Banner 2	720 x 720, 4 / 8 passage, Bi	A
Banner 3	360 x 720, 2 / 4 passage, Uni	
Banner 4	360 x 720, 2 / 4 passage, Bi	

Étapes

S : 1. Imprimez un motif de réglage et recherchez un emplacement qui comporte le moins de lignes blanches ou d'images imbriquées.

- Le nombre imprimé en dessous du motif approprié est la valeur d'ajustement.

S : 2. Saisissez la valeur d'ajustement.

Head adjustment pattern

- Appuyez sur la touche [Enter] pour effectuer l'impression. Pour le motif de réglage de tête, les mêmes motifs seront imprimés sur les deux côtés et au centre des supports.
- Vérifiez les résultats d'impression sur les deux côtés et au centre des supports et sélectionnez le numéro le plus aligné entre 1 et 7.
- « Pattern B: 4 » ou un message similaire s'affichera sur l'écran. Utilisez les touches [+] / [-] pour saisir sur l'écran le numéro que vous avez noté, puis appuyez sur la touche [Enter].
- Dans le cas de l'illustration ci-dessous, saisissez « 5 » de sorte que l'écran affiche « Pattern B: 5 ».
- Lorsque vous sélectionnez le « Fine Pattern ALL » dans le « Head Adj. 2: Custom », saisissez la valeur d'ajustement pour A à F.

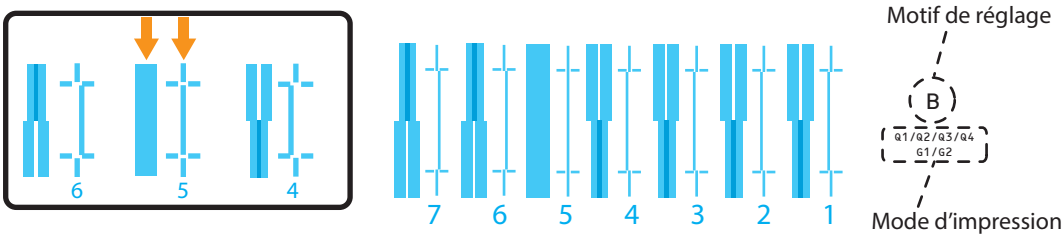

(Si vous effectuez les réglages à l'aide des paramètres personnalisés, la hauteur de la tête et les informations d'impression seront également imprimées.)

Menu 3 : Cleaning

Nettoyez la tête d'impression.

Time : Short	Consomme moins d'encre qu'un nettoyage normal.
Time : Normal	Effectuez une vérification de la buse avant et après l'impression, et utilisez ce mode si la buse est bouchée.
Time : Long	Consomme plus d'encre qu'un nettoyage normal. Lorsque la buse est encore bouchée après un nettoyage normal, effectuez un nettoyage long.
Time : LittleCharge	Bien que le résultat du nettoyage soit meilleur ce mode il consomme une grande quantité d'encre.
Time : InitialCharge	Donne un effet de nettoyage relativement élevé par rapport à « LittleCharge », mais consomme également un peu plus d'encre.

Menu 4 : Menu Option

Vous pouvez choisir d'afficher les menus dans « Menu 1 : Setup ». Vous pouvez choisir d'afficher un menu en appuyant sur la touche [Enter] (Entrée).

[*]= l'élément s'affiche
[ ]=l'élément ne s'affiche pas

1: [*] User Type	Affiche le menu « User Type ». La valeur initiale est [*].
2: [*] Spitting	Affiche le menu « Spitting ». La valeur initiale est [*].
3: [*] Side Margin	Affiche le menu « Side Margin ». La valeur initiale est [*].
. . .	. . .
27: [ ] PF Feed	Affiche le menu « PF Feed ». La valeur initiale est [ ].
26: ALL On	Si vous appuyez sur la touche [Enter] (Entrée), tous les éléments de l'option Menu portent la marque [*] (affiché).
29: ALL Off	Si vous appuyez sur la touche [Enter] (Entrée), tous les éléments de l'option Menu portent la marque [*] (ne s'affiche pas).

Menu 5 : Version

Version :	**X.XX**

Affiche les versions du micrologiciel.

Menu 6 : Sleep Mode

Sleep Mode 1: Set Timer

Sleep Mode 1 :	**SetTimer**

Cette option permet de régler l'intervalle selon lequel le nettoyage de la tête sera effectué en mode veille.

Valeurs de réglage

Cleaning Timer :	**6h**

1/2/3/4/5/<6>/9/12/18/24 heures
<> indique la valeur initiale.
Si vous définissez un intervalle, l'écran passera à «SleepMode 1: Start».

Sleep Mode 2: Start

Sleep Mode 2 :	**Start**

Effectue le mode veille.

Important!

Durant le mode veille, même si la quantité de temps définie est écoulée, le nettoyage de la tête d'impression n'est pas effectué dans les circonstances suivantes.

- **Le couvercle de maintenance est ouvert.**
- **Le réservoir de fluide usagé est plein.**
- **Il reste peu d'encre dans le sachet d'encre (ou absence d'encre).**
- **Le sachet d'encre a été retirée.**
- **Le sachet d'encre insérée n'est pas un sachet d'encre originale, etc.**

Si l'une des conditions ci-dessus se produit durant le nettoyage de la tête, celui-ci est interrompu.
Lorsque l'imprimante revient à l'état normal, le nettoyage de la tête est relancé.

Menu 7 : Display

Display 1: Language

Display 1:	**Language**

Pour définir la langue qui sera affichée.

Valeurs de réglage

Language :	**エイゴ**

L'affichage sera en anglais.
Il s'agit du réglage initial.

Language :	**ニホンゴ**

L'affichage sera en japonais.

Display 2: Temperature

Display 2:	**Temperature**

Pour le réglage des unités d'affichage de la température.

Valeurs de réglage

Temp :	**Celsius [°C]**

Affiche la température en degrés Celsius.
Il s'agit du réglage initial.

Temp :	**Fahrenheit [°F]**

Affiche la température en degrés Fahrenheit.

Display 3: Length

Display 3:	**Length**

Pour le réglage des unités de longueur qui seront affichées.

Valeurs de réglage

Length :	**mm**

Affiche la longueur en millimètres (mm).
Il s'agit du réglage initial.

Length :	**inch**

Affiche la longueur en pouces (inch).

Display 4: Remain Ink

Display 4:	**Remain Ink**

Configure l'affichage ou non de l'indicateur de niveau d'encre.

Valeurs de réglage	
Remain Ink : **On**	Affiche l'indicateur de niveau d'encre.
Remain Ink : **Off**	L'indicateur de niveau d'encre ne s'affiche pas. Il s'agit du réglage initial.

Icônes affichées sur le panneau de commandes

Si vous activez « Remain Ink », les indicateurs d'encre et de sachet apparaissent sur l'écran dans les cas suivants.

- Lorsqu'aucun menu n'est affiché
- En cas d'erreur de l'encre ou du sachet

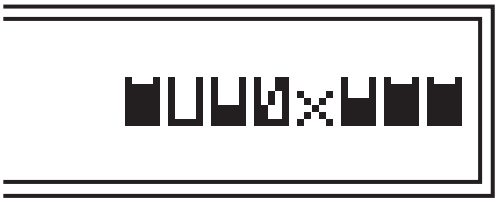

- Sur l'écran illustré à gauche, l'encre du sachet dans l'emplacement 2 est presque terminée, l'encre du sachet dans l'emplacement 4 est terminée et aucune sachet n'a été introduite dans l'emplacement 5.
- La signification des icônes est indiquée ci-dessous.

	Quantité d'encre restante: Plus de 80%, moins de 100%		Quantité d'encre restante: Moins de 20%
	Quantité d'encre restante: Plus de 60%, moins de 80%		Niveau d'encre bas
	Quantité d'encre restante: Plus de 40%, moins de 60%		Encre finie
	Quantité d'encre restante: Plus de 20%, moins de 40%		Aucune sachet

Menu 8 : Job Status

JobStatus :	**Completed**

S'affiche si l'impression est terminée.

- Lorsque l'impression est terminée: [Completed]
- Lorsque l'impression est annulée: [Canceled]

ToDoLength :	**XXX.X m**

La longueur totale des données d'impression (direction d'avancée du support) sera affichée.

Done :	**XXX.X m**

La longueur imprimée sera affichée.

Remain :	**XXX.X m**

La longueur restante des données d'impression sera affichée.

Note

- Les valeurs affichées dans cette fonction sont des valeurs standard et la précision n'est pas garantie.
- Si les données d'impression n'incluent aucune donnée de longueur, toutes les informations seront affichées sous forme de «0».
- Cette fonction sert à contrôler les informations des données d'impression lorsque l'opération est terminée. Pour les détails sur les données durant l'impression, veuillez consulter la section «Menu 3: Job Status» la page 60.

Chapitre 3 Maintenance

Maintenance. 102

Vérifier l'encre et remplacer le sachet d'encre 103

Vérification du niveau d'encre 103
Lorsqu'il est temps de remplacer le sachet d'encre 104
Remplacement de le sachet d'encre 104

Vider le réservoir d'encre usagée 107

Vidange du réservoir d'encre usagée. 107

Nettoyer chaque pièce 108

Nettoyage de la tête 108
Nettoyage du balai de nettoyage 110
Nettoyage de la circonférence de la tête d'impression 113
Nettoyage intérieur 115
Maintenance de la gouttière d'encre. 116
Nettoyage du système d'enroulement 122

Remplacer les consommables 123

Remplacement du matériel d'absorption de la zone de rinçage 123
Remplacement du filtre de la gouttière d'encre 126

Déplacement ou transport de l'imprimante 128

Déplacement de l'imprimante 128
Transport de l'imprimante. 129
Long-term storage 130
Comment effectuer le remplissage initial de l'encre après le déchargement de l'encre

133

Maintenance

Pour maintenir la performance de ce produit, merci d'en effectuer vous-même la maintenance.
Les types de maintenance sont présentés en suivant.

Avant et après l'utilisation quotidienne	«Vérification de la buse et nettoyage» la page 50
En fonction des conditions d'utilisation	«Nettoyage de la tête» la page 108 «Remplacement de le sachet d'encre» la page 104 «Vidange du réservoir d'encre usagée» la page 107 «Remplacement du matériel d'absorption de la zone de rinçage» la page 123
Hebdomadaire	«Nettoyage du balai de nettoyage» la page 110 «Nettoyage de la circonférence de la tête d'impression» la page 113
Mensuelle	«Nettoyage intérieur» la page 115
Une fois par semaine, si le filtre de la gouttière d'encre est souillé par de l'encre usagée	«Maintenance de la gouttière d'encre» la page 116
En cas de non utilisation pendant une semaine ou plus	«Nettoyage de la tête» la page 108 (Hebdomadaire)
Lorsqu'il n'est pas utilisé pendant une longue période	«Long-term storage» la page 130

Important!

Les cas suivants devant être gérés par un technicien de maintenance, merci de contacter votre revendeur MUTOH.

- **Une erreur nécessitant un redémarrage se produit plusieurs fois.**
- **Le message indiquant la fin de vie de la moteurs divers est affiché.**

☞«Messages et messages d'erreur» la page 136

Vérifier l'encre et remplacer le sachet d'encre

Vérification du niveau d'encre

[1]

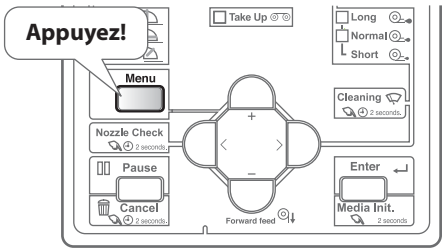

Appuyez sur la touche [Menu].

[2]

Menu 1 :	**Setup >**

Appuyez sur la touche [>].

[3]

Set13 :	**InkStatus**

Appuyez plusieurs fois sur la touche [-], pour arriver à l'écran à gauche.

- Appuyez sur la touche [Enter].

[4]

1 2 3 4 : 100 / 90 / 80 / 70

5 6 7 8 : 100 / 90 / 80 / 70

Appuyez sur la touche [-] pour passer à l'affichage.

- Le niveau d'encre s'affiche de 0% à 100%.

- Jeu de 4 couleurs

1	K1 (Noir)	2	K2 (Noir)	3	C1 (Cyan)	4	C2 (Cyan)
5	M1 (Magenta)	6	M2 (Magenta)	7	Y1 (Jaune)	8	Y2 (Jaune)

- Jeu de 7 couleurs

1	M (Magenta)	2	Gr (Vert)	3	C (Cyan)	4	Or (Orange)
5	Y (Jaune)	6	K1 (Noir)	7	K2 (Noir)	8	Bl (Bleu)

Lorsqu'il est temps de remplacer le sachet d'encre

Lorsque le niveau d'encre devient faible, le voyant Erreur sur le panneau de commandes clignote et un son est émis.

Étapes

[1]

[4] Ink Low
Ink Low

Appuyez sur la touche [Enter].

- Le buzzer s'arrête.
- Sur l'illustration à gauche, le sachet de l'emplacement 2 est presque vide.

[2] Préparez un sachet d'encre pour le remplacement.

Remplacement de le sachet d'encre

Lorsque le niveau d'encre devient faible, le voyant Erreur sur le panneau de commandes clignote et un son est émis.
En outre, [Ink End] s'affiche sur le panneau de commande. Remplacez rapidement l'encre.

Si l'encre n'est pas remplacée dans un certain délai après l'affichage de [Ink End] sur le panneau de commandes, l'impression s'arrête temporairement. Dans ce cas, remplacez l'encre avec une nouvelle encre pour redémarrer l'impression.

Important!

- **Ne remplacez pas un sachet d'encre si l'imprimante est éteinte.**
  Le niveau d'encre ne pourrait être correctement détecté.
- **Si le sachet d'encre est déplacée d'un endroit chaud vers un endroit froid, laissez-la s'acclimater au moins 3 heures.**
- **Si vous ne possédez pas d'encre de rechange, ne retirez pas le sachet d'encre vide ou l'adaptateur de la cartouche d'encre haute capacité de l'imprimante.**
  Dans le cas contraire, la tête d'impression pourrait être bouchée.

S : 1. Retrait de l'adaptateur de la cartouche d'encre haute capacité

Note

L'adaptateur de la cartouche d'encre haute capacité est vendu séparément.

[1]

[68] Ink End
Ink End

Appuyez sur la touche [Enter].

- Le buzzer s'arrête.
- Sur l'illustration à gauche, les sachets des emplacements 6 et 8 doivent être remplacées.

[2]

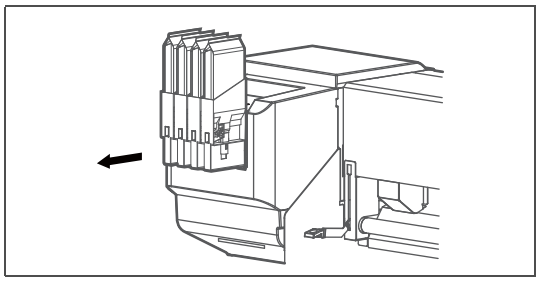

Retirez l'adaptateur de la cartouche d'encre haute capacité à remplacer.

[3]

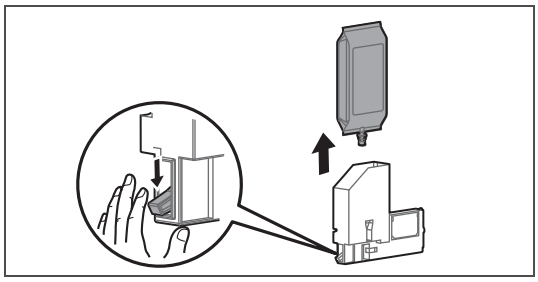

Abaissez le levier de verrouillage de l'adaptateur de la cartouche d'encre haute capacité et retirez le sachet d'encre vide.

[4]

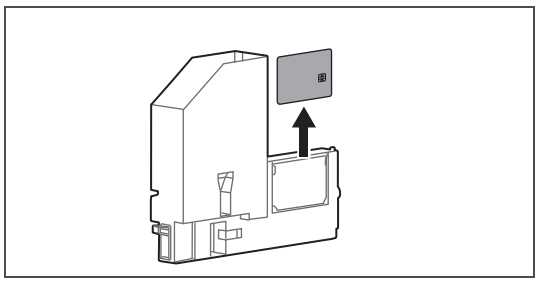

Retirez la carte à puce intelligente de l'adaptateur de la cartouche d'encre haute capacité.

S : 2. Installation du sachet d'encre et de la carte à puce intelligente

[1]

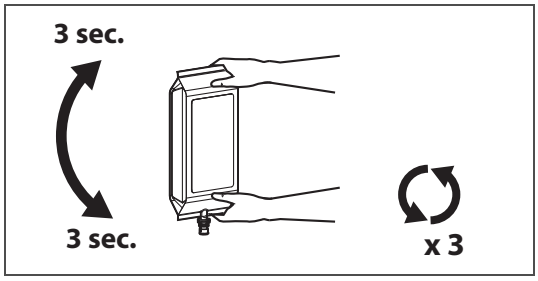

Assurez-vous de secouer le sachet d'encre après l'avoir déballée.

- Tournez la prise de l'encre vers le haut et attendez 3 secondes.
- Puis, tournez la prise de l'encre vers le bas et attendez 3 secondes.
- Répétez cela 3 fois.

[2]

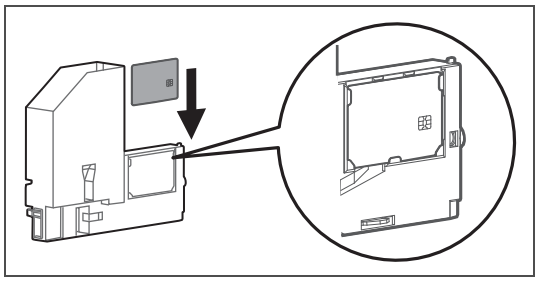

Faites glisser la carte à puce intelligente dans la languette de l'adaptateur de la cartouche d'encre haute capacité pour l'installer.

[3]

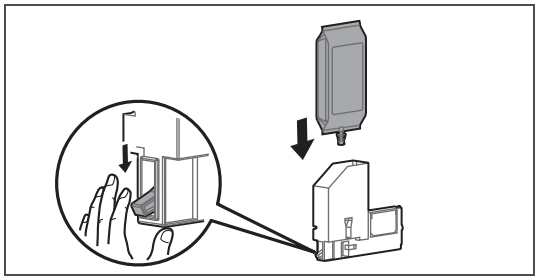

Abaissez le levier de verrouillage du bloc adaptateur d'encre haute capacité, puis insérez le sachet d'encre.

- Insérez-la jusqu'au fond.

[4]

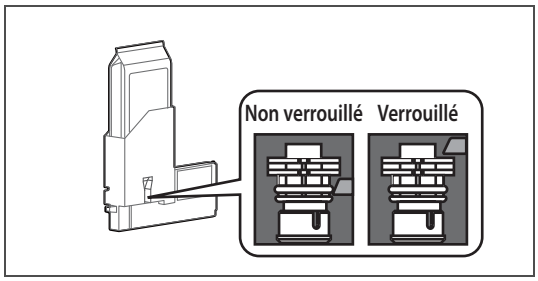

Assurez-vous que le sachet d'encre est insérée jusqu'au fond et bloquée.

[5]

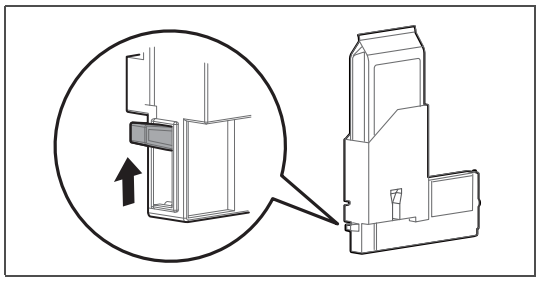

Assurez-vous que le levier de verrouillage de l'adaptateur de la cartouche d'encre haute capacité se trouve dans sa position initiale.

S : 3. Installation de l'adaptateur de la cartouche d'encre haute capacité

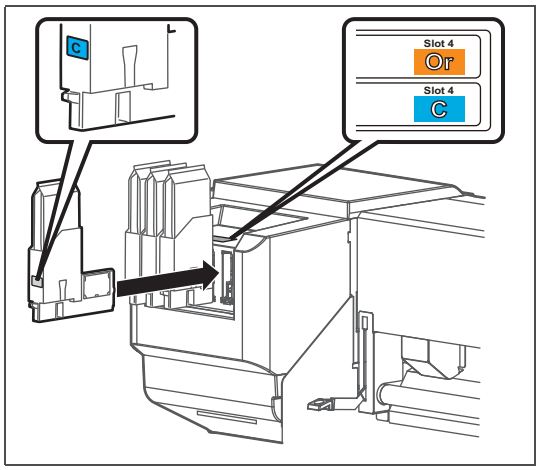

Insérez le bloc adaptateur d'encre haute capacité dans cet appareil.

- Assurez-vous que les indications fournies sur l'étiquette de l'appareil correspondent à la couleur du bloc adaptateur d'encre haute capacité.
- Insérez à fond jusqu'en butée.

Note

Mettez les sachetss d'encre usagés dans un sac en plastique, etc., et mettez-les au rebut en conformité avec les règlementations locales et les instructions des autorités de votre localité.

Vider le réservoir d'encre usagée

Vidange du réservoir d'encre usagée

Procédez à l'élimination des liquides résiduels:

- Lorsque le réservoir du liquide résiduel est rempli à plus de sa moitié.
- Lorsque le message « Full WasteInkTank » s'affiche sur le panneau de commande.

Messages sur l'écran

Full WasteInkTank

Le réservoir d'encre usagée est plein. Videz immédiatement le réservoir de résidus d'encre.

- L'impression ou les autres opérations s'interrompront. Elles reprendront lorsque vous avez effectué l'opération « ResetWasteInk » ci-dessous.

S : 1. Transférez l'encre usagée

[1] Apprêtez un récipient, à l'instar d'un réservoir de fluide résiduel (vendu séparément) dans lequel vous mettrez l'encre usagée.

Important!

La capacité du réservoir d'encre usagée est de 2.000 ml. Assurez-vous de préparer un récipient d'une capacité suffisante pour le transvasement de l'encre.

[2] Recouvrez le sol avec du papier usagé ou similaire en bas du réservoir de fluide résiduel.

[3]

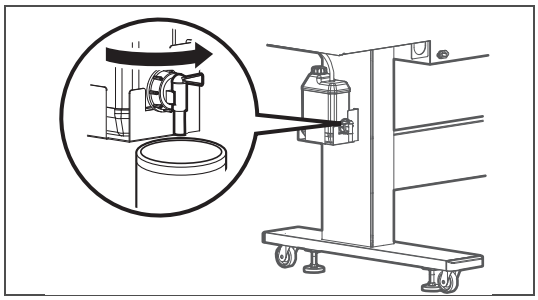

Ouvrez la valve du liquide résiduel et transférez son contenu dans le récipient.

[4]

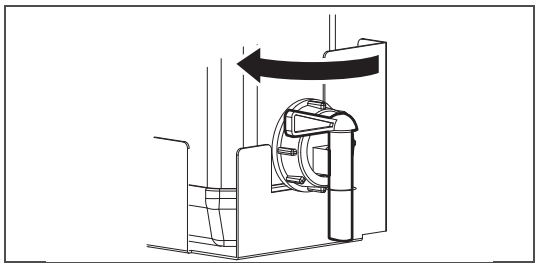

Après avoir versé le liquide résiduel dans le réservoir vide, nettoyez en sécurité la valve du liquide résiduel.

[5] Nettoyez l'ouverture de la valve du liquide résiduel à l'aide d'un chiffon, etc.

[6] Éliminez le liquide résiduel comme un déchet industriel.

AVERTISSEMENT

Vous devez vous débarrasser des fluides usagés de l'imprimante conformément à la loi sur l'élimination des déchets et l'assainissement public et à la réglementation locale.
Déléguez la mise au rebut à un sous-traitant spécialisé dans l'élimination des déchets industriels.

Nettoyer chaque pièce

Pour pouvoir toujours l'utiliser dans les meilleures conditions possibles, merci de procéder à un nettoyage régulier.

Nettoyage de la tête

Effectuez un nettoyage de la tête si la buse est bouchée. Le nettoyage de la tête consomme de l'encre.
Plusieurs modes de nettoyage sont possibles sur ce produit. Merci de les utiliser en fonction de vos conditions d'utilisation.

Nettoyage « Short »	Consomme moins d'encre qu'un nettoyage « Normal ».
Nettoyage « Normal »	Effectuez une vérification de la buse avant et après l'impression, et utilisez ce mode si la buse est bouchée.
Nettoyage « Long »	Consomme plus d'encre qu'un nettoyage « Normal ». Lorsque l'obstruction de la buse persiste après un nettoyage normal, effectuez un nettoyage « Long ».
Little Charge	Bien que le résultat du nettoyage soit meilleur ce mode il consomme une grande quantité d'encre. *Ce mode ne peut pas être sélectionné via la touche «Cleaning». Sélectionnez-le dans le sous-menu Cleaning dans les menus de réglage du panneau. ☞ «Menu 3: Cleaning» la page 95
Initial Charge	Fournit un effet de nettoyage plus élevé que «LittleCharge», mais consomme également plus d'encre. *Ce mode ne peut pas être sélectionné via la touche «Cleaning». Sélectionnez-le dans le sous-menu Cleaning dans les menus de réglage du panneau. ☞ «Menu 3: Cleaning» la page 95

Étapes pour le nettoyage de la tête

[1]

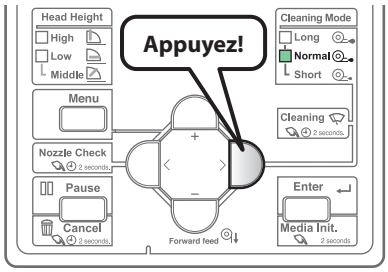

Utilisez la touche [Cleaning] pour sélectionner un mode de nettoyage.

- Les indicateurs « Cleaning Mode » changeront à chaque fois que la touche est enfoncée.

Note

- Vous pouvez aussi effectuer cette opération à l'aide du pilote d'imprimante ou du panneau déporté du MSM.
- Les indicateurs «Cleaning Mode» changeront comme indiqué ci dessous.

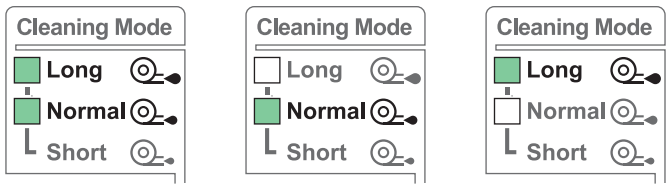

Nettoyage « Short » **Nettoyage « Normal »** **Nettoyage « Long »**

[2]

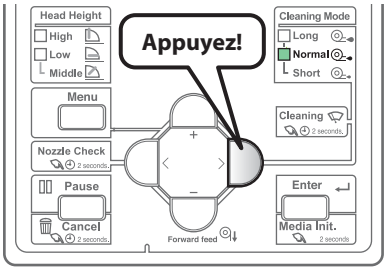

Maintenez enfoncée la touche [Cleaning] pendant au moins 2 secondes.

- Le nettoyage commencera.

[3] Effectuez une vérification de la buse.

- Si l'obstruction de la buse persiste, répétez le nettoyage et la vérification de la buse.
  ☞«Étapes pour le nettoyage de la tête» la page 108

Note

- Lorsque l'obstruction de la buse persiste même après plusieurs nettoyages « Normal », effectuez un nettoyage « Long ».
- Lorsque l'obstruction de la buse persiste même après plusieurs nettoyages longs, effectuez «Nettoyage du balai de nettoyage» la page 110 ou «Nettoyage de la circonférence de la tête d'impression» la page 113.
- Si la buse n'est pas encore débouchée, effectuez « LittleCharge » via le sous-menu Cleaning dans les menus de réglage du panneau.

Nettoyage du balai de nettoyage

Intervalle de nettoyage:

- Hebdomadaire
- Lorsque l'impression est floue et qu'il reste des points manquants après le nettoyage de la tête.

Préparation:

- Bâtonnet de nettoyage

Important!

Pendant le nettoyage, merci de respecter ce qui suit.

- **S'il est difficile d'éliminer la tache, exécutez le nettoyage «Short», puis nettoyez à nouveau.**
- **Utilisez un bâtonnet de nettoyage sec. S'il est humidifié avec de l'eau ou une autre solution, il peut endommager la tête d'impression.**
- **Ne touchez pas la pointe du bâtonnet avec vos doigts. Si du sébum y adhère, il peut endommager la tête d'impression.**
- **Les bâtonnets de nettoyage ne sont pas réutilisables. Des poussières peuvent s'y coller et endommager la tête d'impression.**
- **La durée d'un nettoyage standard est de 5 minutes. S'il dure plus longtemps, le bâtonnet peut séché et endommager la tête d'impression.**

S : 1. Placer l'imprimante en mode maintenance CR

[1]

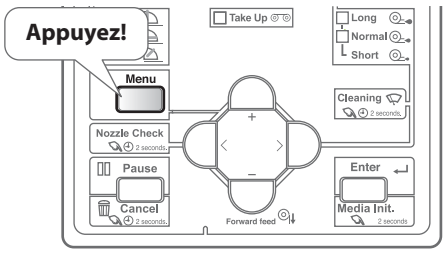

Appuyez sur la touche [Menu].

[2]

Menu 1 :	**Setup >**

Appuyez sur la touche [>].

[3]

Set17 :	**CR Maintenance**

Appuyez plusieurs fois sur la touche [-], pour arriver à l'écran à gauche.
Appuyez sur la touche [Enter].

[4]

CR Maint. :	**Start**

Appuyez sur la touche [Enter].

- Le chariot se déplacera du côté gauche de l'imprimante.
- Le balai de nettoyage se déplacera vers le haut.

CR Maint. :	**End**

Le message à gauche s'affichera.

Note

Si vous appuyez sur la touche [-] pendant que « CR Maint. : End » s'affiche, la pompe s'active et aspire l'encre par le couvercle.

S : 2. Nettoyage du balai de nettoyage

[1]

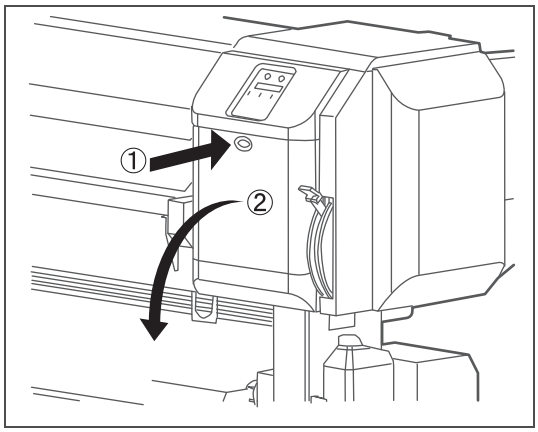

Ouvrez le couvercle de maintenance sur le côté droit de l'imprimante.

[2]

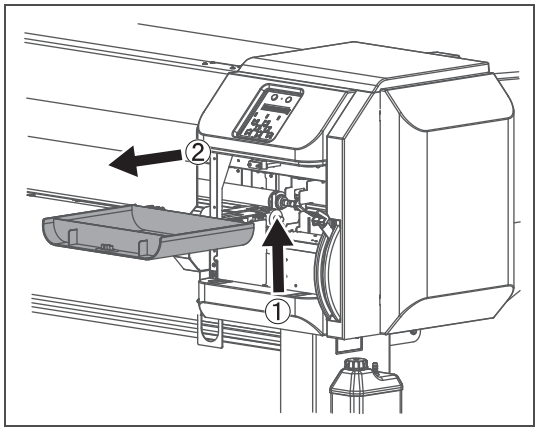

Détachez le couvercle de maintenance.

[3]

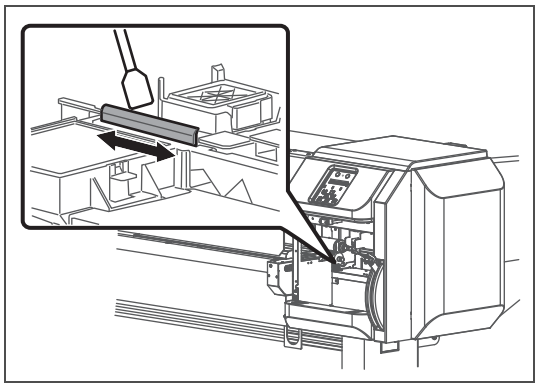

Essuyez le balai de nettoyage à l'aide du bâtonnet.

- Essuyez la surface gauche du balai de nettoyage en mouvements de va et vient.

Important!

S'il est difficile d'éliminer la tache, exécutez le nettoyage «Short», puis nettoyez à nouveau.

[4]

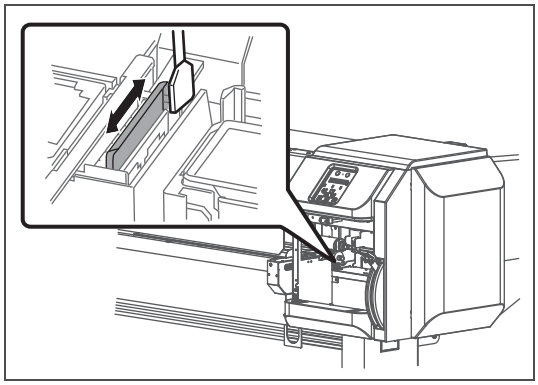

Essuyez la surface droite du balai de nettoyage en mouvements de va et vient.

[5]

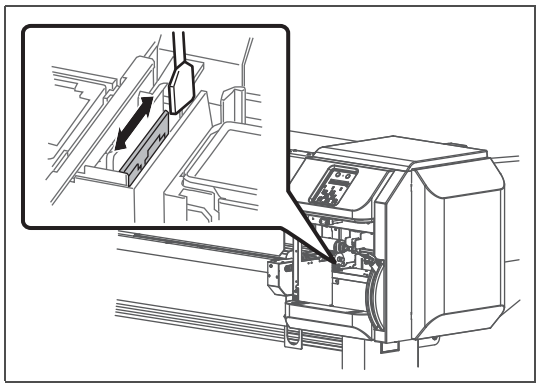

Essuyez la surface droite de la base du balai de nettoyage en mouvements de va et vient.

[6]

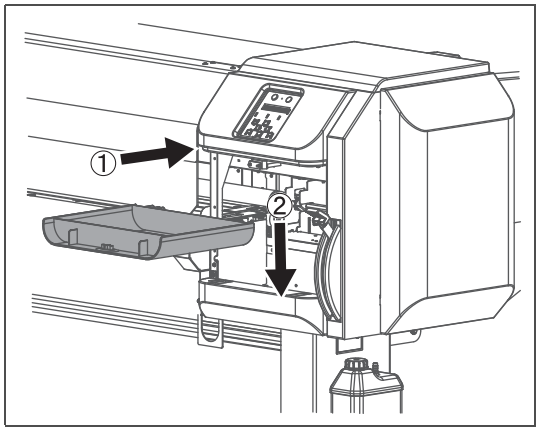

Attachez le couvercle de maintenance.

[7]

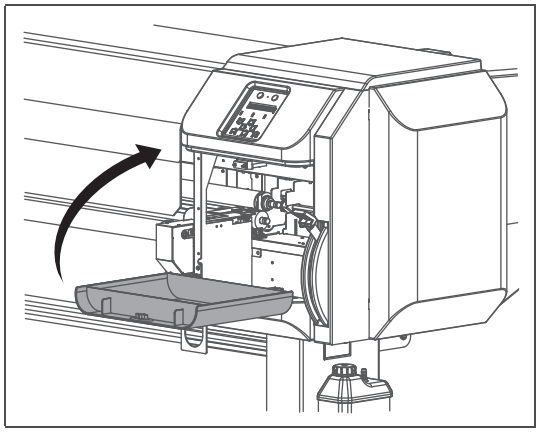

Fermez le couvercle de maintenance.

[8]

CR Maint. :	**End**

Appuyez sur la touche [Enter].

CR Maint. :	**Start**

Le message à gauche s'affichera.

- Ceci termine la procédure.

Nettoyage de la circonférence de la tête d'impression

Intervalle de nettoyage:

- Hebdomadaire
- Lorsque l'impression est floue et qu'il reste des points manquants après le nettoyage de la tête.

Préparation:

- Bâtonnet de nettoyage

Important!

Pendant le nettoyage, merci de respecter ce qui suit.

- **Utilisez un bâtonnet de nettoyage sec. S'il est humidifié avec de l'eau ou une autre solution, il peut endommager la tête d'impression.**
- **Ne touchez pas la pointe du bâtonnet avec vos doigts. Si du sébum y adhère, il peut endommager la tête d'impression.**
- **Les bâtonnets de nettoyage ne sont pas réutilisables. Des poussières peuvent s'y coller et endommager la tête d'impression.**
- **La durée d'un nettoyage standard est de 5 minutes. S'il dure plus longtemps, le bâtonnet peut séché et endommager la tête d'impression.**

Étapes

[1] Placez l'imprimante en mode maintenance CR.
☞«Placer l'imprimante en mode maintenance CR» la page 110 à la section «Nettoyage du balai de nettoyage» la page 110.

[2]

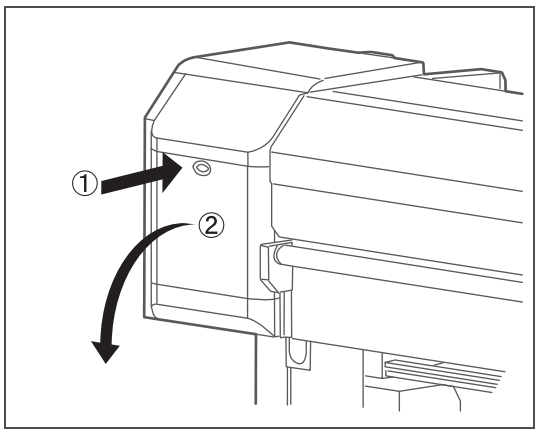

Ouvrez le couvercle de maintenance sur le côté gauche de l'imprimante.

[3]

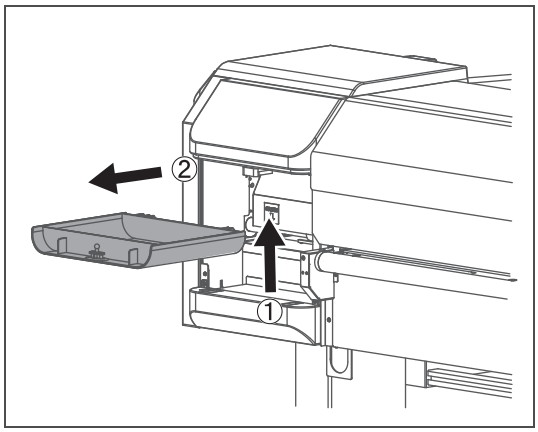

Détachez le couvercle de maintenance.

[4]

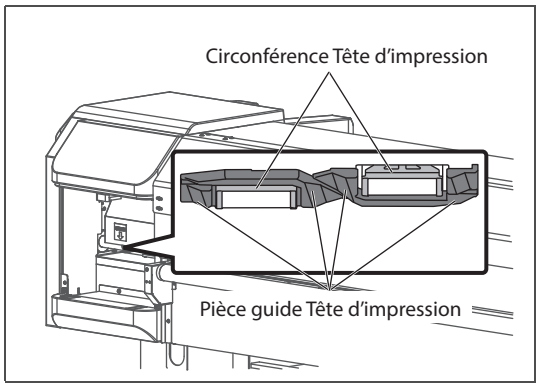

Observez la partie inférieure du chariot et vérifiez si des amas de poussière et d'encre s'y trouvent.

- Circonférence de la tête d'impression (partie en métal argenté)
- Pièce de guidage de la tête d'impression (partie en plastique noir)

[5]

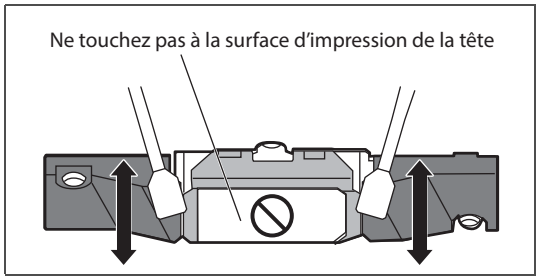

Si des amas de poussière ou d'encre sont collées, nettoyez avec un bâtonnet de nettoyage.

Important!

Ne touchez pas la surface de la tête d'impression avec vos doigts ou le bâtonnet. Cela pourrait endommager la tête d'impression.

[6]

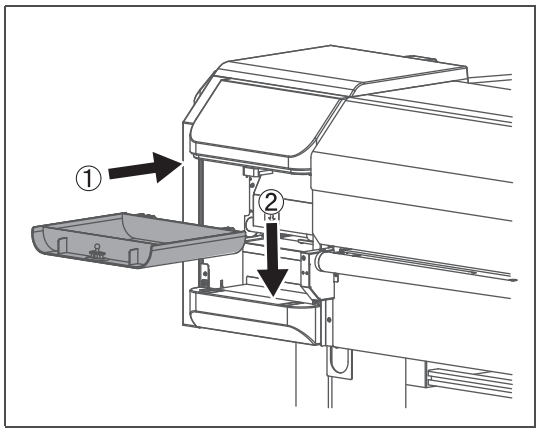

Attachez le couvercle de maintenance.

[7]

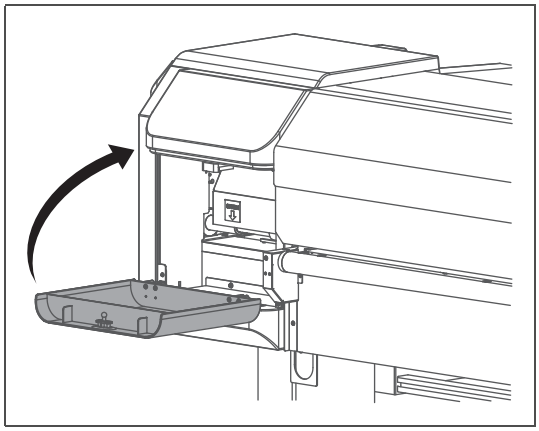

Fermez le couvercle de maintenance.

[8]

CR Maint. :	**End**

Appuyez sur la touche [Enter].

CR Maint. :	**Start**

Le message à gauche s'affichera.

- Ceci termine la procédure.

Nettoyage intérieur

Intervalle de nettoyage:

- Mensuel
- Lorsque les taches de poussière ou d'encre sont visibles

Préparation:

- Chiffon doux

ATTENTION

Débranchez le câble d'alimentation après avoir mis l'imprimante à l'ARRÊT, avant de nettoyer l'intérieur.

Étapes

[1] Retirez le support.

[2] Vérifiez que l'alimentation de l'imprimante et du système d'enroulement est coupée.

[3]

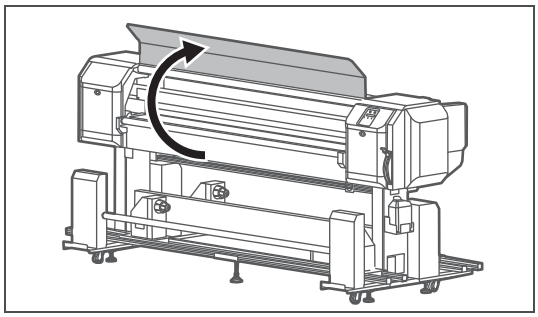

Ouvrez le capot avant.

[4]

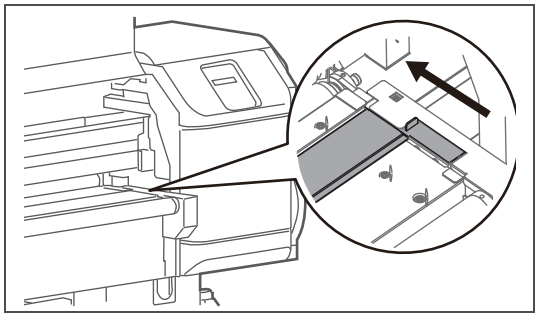

Fermez le couvercle de la gouttière d'encre.

[5]

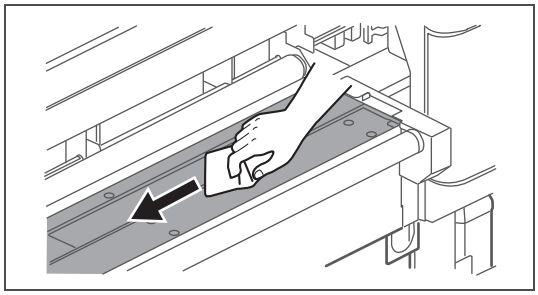

Utilisez un chiffon doux, humide et soigneusement essoré pour nettoyer le couvercle de la gouttière et le guide papier.

Important!

N' enlevez pas la poussière à l'intérieur de l'appareil à l'aide d'un dépoussiéreur de gaz.
La poussière peut s'accumuler sur les pièces amovibles et causer des sons anormaux ou des dysfonctionnements.

[6] 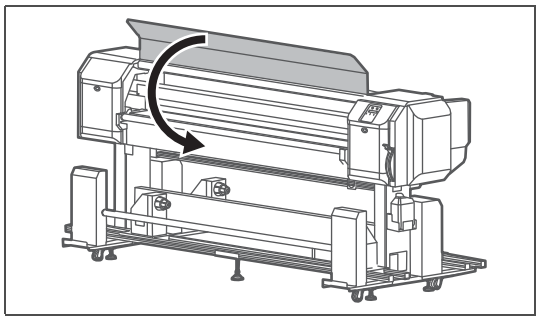

Fermez le capot avant.

Maintenance de la gouttière d'encre

Vérifiez et nettoyez régulièrement la gouttière d'encre.

AVERTISSEMENT

Lorsque vous nettoyez la gouttière, assurez-vous que l'appareil est à l'ARRÊT et débranchez la fiche d'alimentation de la prise.

Nettoyage du filtre de la gouttière d'encre

Avant de nettoyer le filtre de la gouttière d'encre:

- Apprêtez un récipient de fluide résiduel
- Connectez le tube d'évacuation de fluide résiduel au récipient

Intervalle de nettoyage:

- Une fois par semaine, si le filtre de la gouttière d'encre est souillé par de l'encre usagée (en fonction de la fréquence d'utilisation de l'imprimante. Vérifiez régulièrement la gouttière d'encre).

Préparation:

- Gants en plastique (disponible dans le commerce)
- Bouteille pour eau de nettoyage (disponible dans le commerce)
- Récipient de fluide résiduel (disponible dans le commerce)

Important!

- **Ne versez pas plus de 1,5 litre d'eau dans la gouttière. Sinon, l'eau peut déborder.**
- **Le récipient de fluide résiduel doit être assez grand pour contenir le liquide usagé de la gouttière.**

[1] Déchargez le support.

[2] Assurez-vous de débrancher le câble d'alimentation de l'imprimante et le système d'enroulement de la prise.

[3] Portez des gants en plastique.

[4]

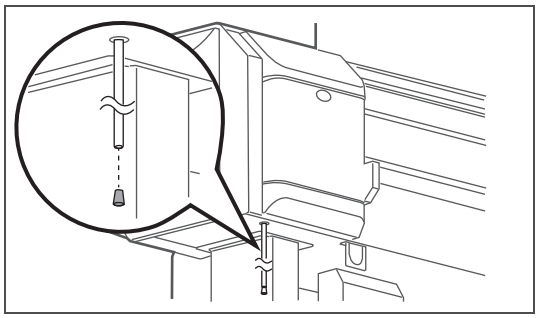

Retirez la fiche du tube d'évacuation de fluide résiduel de la gouttière.

- Le tube d'évacuation de fluide résiduel est situé du côté inférieur gauche de l'imprimante.

[5]

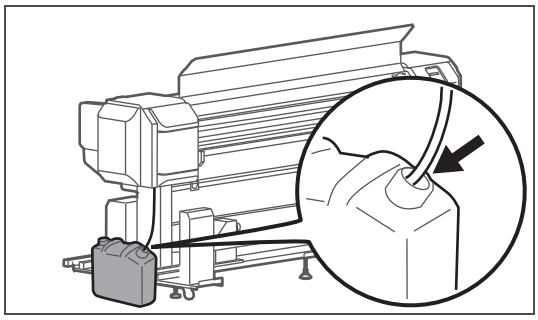

Connectez le tube d'évacuation de fluide résiduel au récipient de fluide résiduel.

[6]

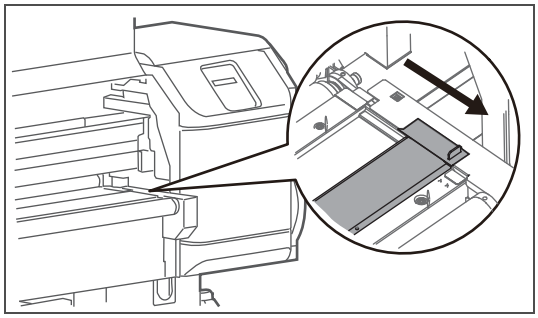

Ouvrez le couvercle de la gouttière d'encre.

[7]

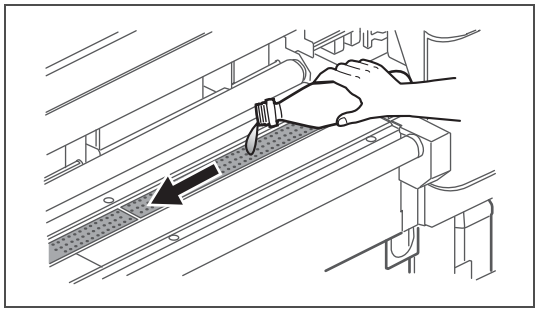

- Mettez un peu d'eau dans la bouteille.
- Versez de l'eau dans le filtre de la gouttière d'encre pour nettoyer l'encre.

AVERTISSEMEN

Si des corps étrangers ou des liquides comme de l'eau pénètrent dans l'imprimante, n'utilisez plus cette dernière.
Cela pourrait conduire à un choc électrique ou à un incendie.
Contactez votre revendeur des produits MUTOH.

[8] Une fois que le fluide résiduel cesse de couler, insérez la butée dans le tube d'évacuation.

[9] Fermez le couvercle de la gouttière d'encre.

[10] Éliminez le liquide résiduel comme un déchet de produit industriel.

Intervalle de nettoyage:

- Une fois par semaine, si le filtre de la gouttière d'encre est souillé par de l'encre usagée (en fonction de la fréquence d'utilisation de l'imprimante. Vérifiez régulièrement la gouttière d'encre).

Préparation:

- Gants en plastique (disponible dans le commerce)
- Chiffon doux (disponible dans le commerce)
- Une feuille de papier usagé (papier que l'encre ne traverse pas)

[1] Assurez-vous de débrancher le câble d'alimentation de l'imprimante et le système d'enroulement de la prise.

[2] Portez des gants en plastique.

[3] 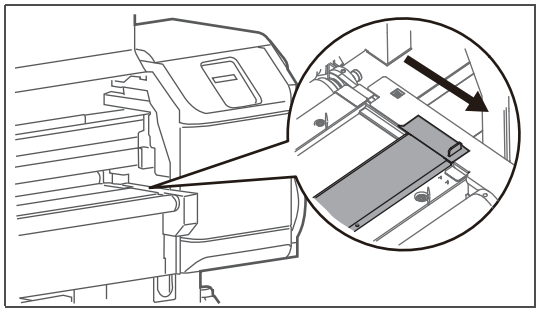

Ouvrez le couvercle de la gouttière d'encre.

[4] Posez une feuille de papier usagé sur le couvercle de la gouttière d'encre, le guide du support et le rouleau avant.

Important!

- **Le filtre de la gouttière d'encre peut laisser s'échapper l'encre.**
- **Nous vous recommandons de poser un papier usagé sur le sol.**

[5] 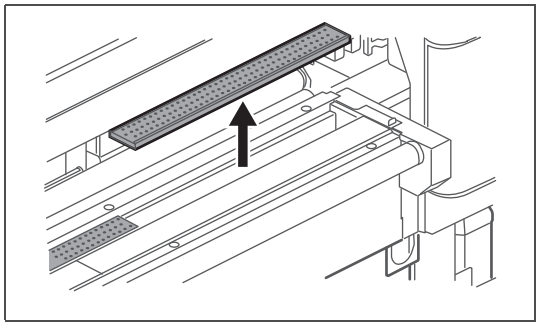

Retirez le filtre de la gouttière d'encre et son châssis (x 4).

[6] 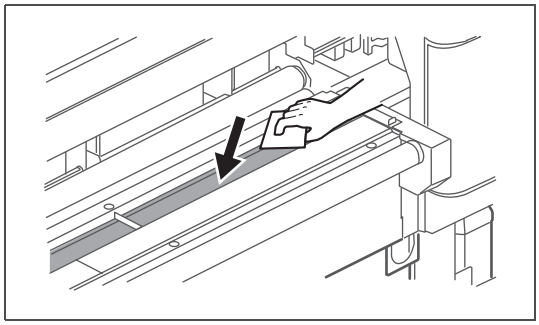

- Essuyez l'intérieur de la gouttière à l'aide d'un chiffon doux imbibé d'eau.
- Si la gouttière d'encre est très sale, référez-vous à la section ci-dessous et lavez-la avec de l'eau.

☞«Lavage de la gouttière avec de l'eau» la page 119

Note

Le chiffon que vous avez utilisé pour essuyer l'encre, ainsi que le papier taché d'encre sont des déchets industriels. Mettez-les au rebut de façon appropriée.

[7]

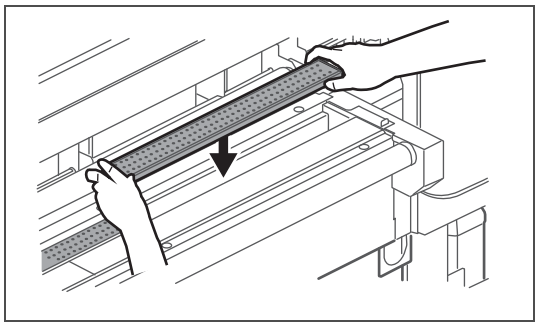

Replacez le filtre de la gouttière d'encre.

- Insérez fermement le châssis du filtre de la gouttière d'encre dans la gouttière.

Important!

Si le châssis du filtre de la gouttière d'encre n'est pas inséré à son emplacement, la tête d'impression pourrait recevoir des coups ou subir des dommages.

[8] Fermez le couvercle de la gouttière d'encre.

- Si vous ne pouvez pas fermer le couvercle correctement, vérifiez la fixation du filtre de la gouttière d'encre.

[9] Fermez le capot avant.

[10] Éliminez le liquide résiduel comme un déchet industriel.

Lavage de la gouttière avec de l'eau

Pour laver l'intérieur de la gouttière avec de l'eau, utilisez un récipient de fluide résiduel et connectez-le au tube d'évacuation de fluide résiduel qui déborde la gouttière.

Préparation:

- Gants en plastique (disponible dans le commerce)
- Bouteille pour eau de nettoyage (disponible dans le commerce)
- Récipient de fluide résiduel (disponible dans le commerce)

Important!

- **Ne versez pas plus de 1,5 litre d'eau dans la gouttière. Sinon, l'eau peut déborder.**
- **Le récipient de fluide résiduel doit être assez grand pour contenir le liquide usagé de la gouttière.**

[1] Assurez-vous de débrancher le câble d'alimentation de l'imprimante et le système d'enroulement de la prise.

[2] Portez des gants en plastique.

[3]

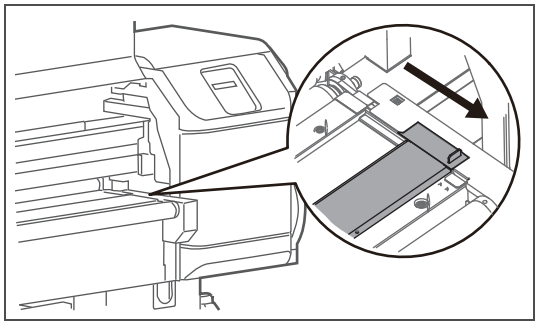

Ouvrez le couvercle de la gouttière d'encre.

[4]

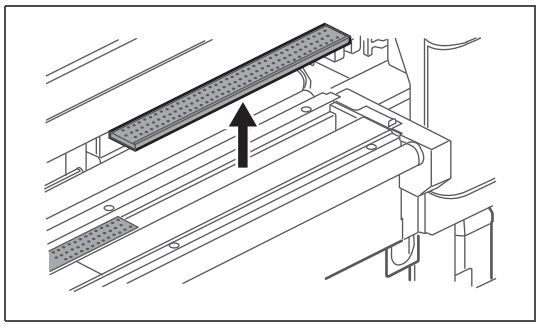

Retirez le filtre de la gouttière d'encre et son châssis (x 4).

[5]

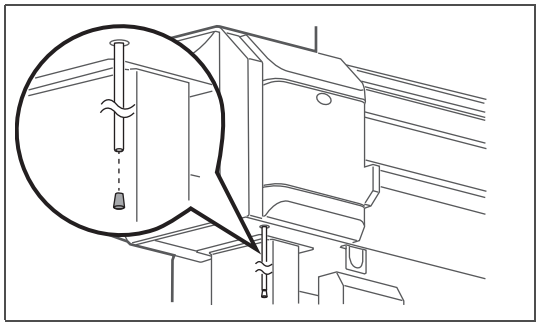

Retirez la fiche du tube d'évacuation de fluide résiduel de la gouttière.

- Le tube d'évacuation de fluide résiduel est situé du côté inférieur gauche de l'imprimante.

[6]

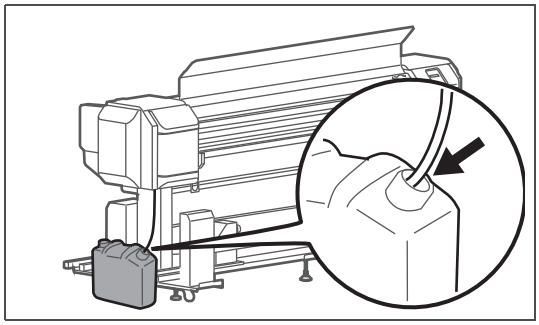

Connectez le tube d'évacuation de fluide résiduel au récipient de fluide résiduel.

[7]

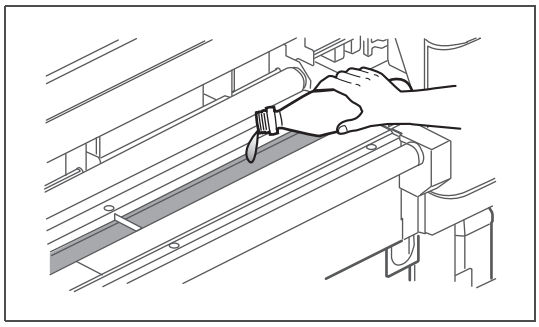

Lavez la gouttière avec de l'eau.

AVERTISSEMENT

L'eau de lavage de la gouttière est un déchet industriel.
Ne déchargez pas cette eau usagée dans les canalisations.

[8]

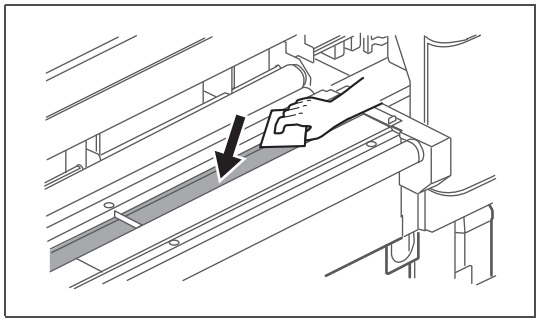

Essuyez l'intérieur de la gouttière à l'aide d'un chiffon doux imbibé d'eau.

Note

Le chiffon que vous avez utilisé pour essuyer l'encre, ainsi que le papier taché d'encre sont des déchets industriels. Mettez-les au rebut de façon appropriée.

[9] Réinsérez la fiche dans le tube d'évacuation de fluide résiduel.

[10]

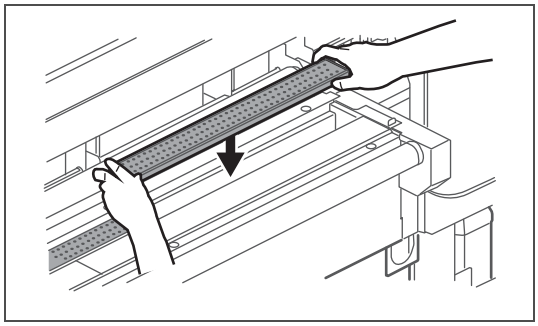

Replacez le filtre de la gouttière d'encre.

- Insérez fermement le châssis du filtre de la gouttière d'encre dans la gouttière.

Important!

Si le châssis du filtre de la gouttière d'encre n'est pas inséré à son emplacement, la tête d'impression pourrait recevoir des coups ou subir des dommages.

[11] Fermez le couvercle de la gouttière d'encre.

- Si vous ne pouvez pas fermer le couvercle correctement, vérifiez la fixation du filtre de la gouttière d'encre.

[12] Éliminez le liquide résiduel comme un déchet industriel.

AVERTISSEMENT

Vous devez vous débarrasser des fluides usagés de l'imprimante conformément à la loi sur l'élimination des déchets et l'assainissement public et à la réglementation locale.
Déléguez la mise au rebut à un sous-traitant spécialisé dans l'élimination des déchets industriels.

Nettoyage du système d'enroulement

Intervalle de nettoyage:

- Lorsque des taches d'encre sont visibles

Préparation:

- Chiffon doux

ATTENTIOI

Débranchez le câble d'alimentation après avoir mis l'imprimante à l'ARRÊT, avant de nettoyer le système d'enroulement.

Étapes

[1] Déchargez le support.

[2] Assurez-vous de débrancher le câble d'alimentation de l'imprimante et le système d'enroulement de la prise.

[3] 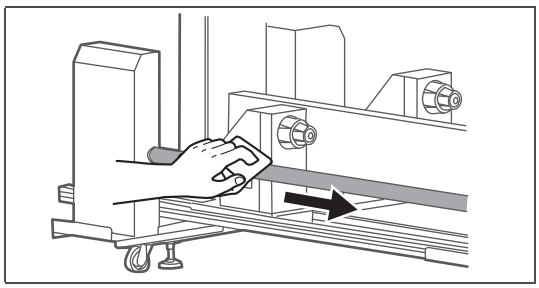

Utilisez un chiffon doux, humide et soigneusement essoré pour nettoyer les barres de tension de l'unité d'enroulement.

Remplacement du matériel d'absorption de la zone de rinçage

La boîte de rinçage est la partie qui reçoit l'encre provenant de la tête d'impression. Merci de régulièrement remplacer le matériel d'absorption de la boîte de rinçage. S'il n'est pas remplacé, la tête d'impression peut être endommagée.

Période de remplacement:

- Tous les 2 mois environ (en fonction de la fréquence d'utilisation, contrôlez régulièrement)

Préparation:

- Le matériel d'absorption de la zone de rinçage
- Papier usagé (papier que l'encre ne traverse pas)

S : 1. Étapes de vérification

[1]

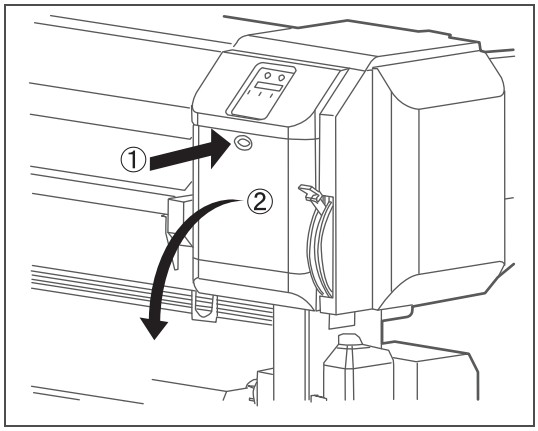

Ouvrez le couvercle de maintenance sur le côté droit de l'imprimante.

[2]

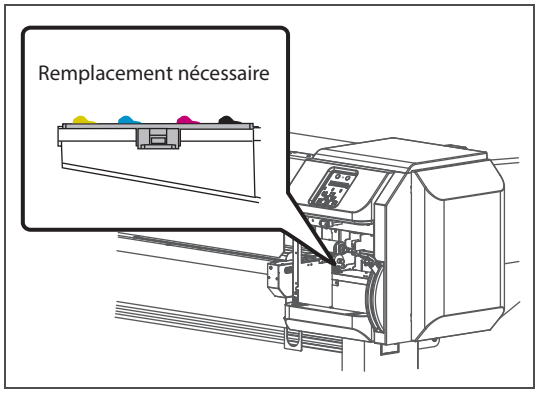

Vérifiez le matériel d'absorption de la boîte de rinçage.

- Le remplacement est nécessaire quand des amas d'encre remontent sur le cadre de la boîte de rinçage.

[3] 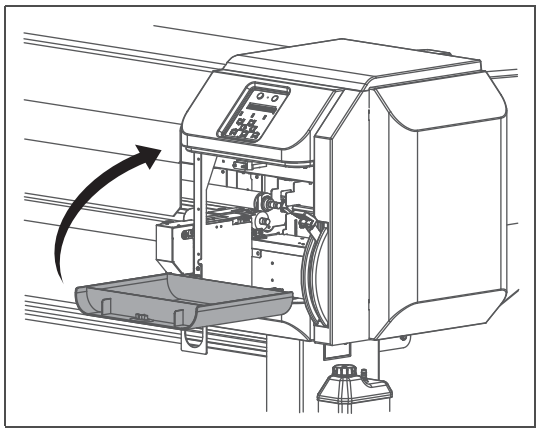

Fermez le couvercle de maintenance.

S : 2. Étapes du remplacement

[1] Placez l'imprimante en mode maintenance CR.

☞«Placer l'imprimante en mode maintenance CR» la page 110

[2] 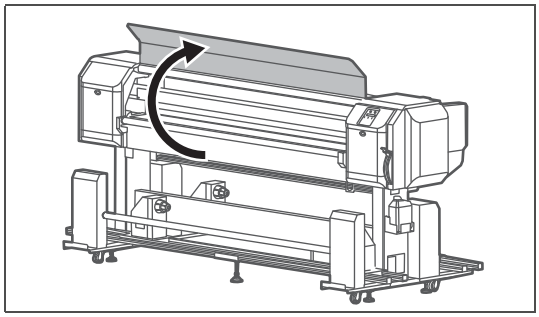

Ouvrez le capot avant.

[3] Posez une feuille de papier usagé sur le couvercle de la gouttière d'encre, le guide du support et le rouleau avant.

Important!

- **Le filtre de la gouttière d'encre peut laisser s'échapper l'encre.**
- **Nous vous recommandons de poser un papier usagé sur le sol.**

[4] 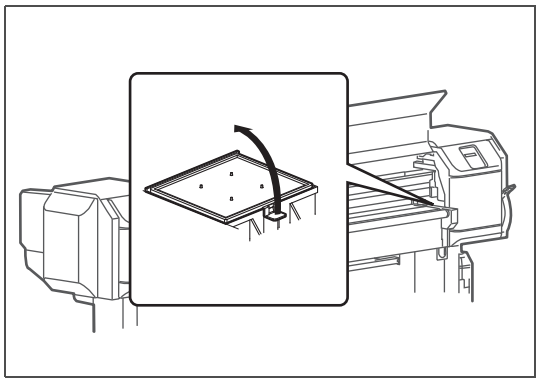

Retirez le matériel d'absorption de la boîte de rinçage.

- Tirez la languette du matériel d'absorption de la boîte de rinçage vers le haut, et ouvrez le crochet.

Important!

Faites attention aux gouttes d'encre lorsque vous retirez le matériel d'absorption de la boîte de rinçage.

[5]

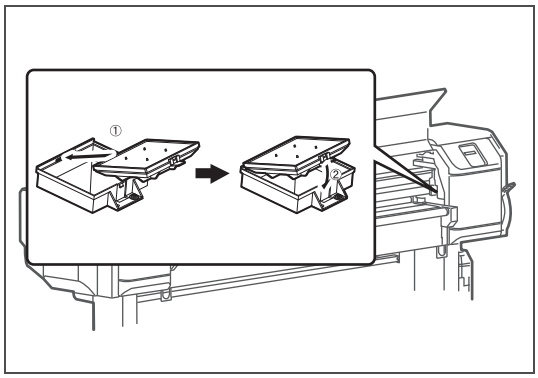

Fixez le nouvel absorbant de la boîte de rinçage.

[6]

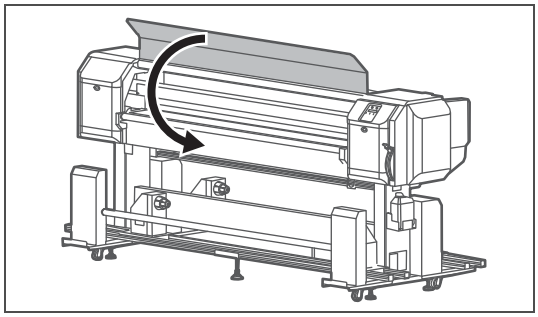

Fermez le capot avant.

[7]

CR Maint. :	**End**

Appuyez sur la touche [Enter].

CR Maint. :	**Start**

Le message à gauche s'affichera.

- Ceci termine la procédure.

Remplacement du filtre de la gouttière d'encre

Remplacez régulièrement le filtre de la gouttière d'encre.

ATTENTIOI

Débranchez le câble d'alimentation après avoir mis l'imprimante à l'ARRÊT, avant de remplacer du filtre de la gouttière d'encre.

Période de remplacement:

- Vous devez remplacer le filtre de la gouttière d'encre lorsqu'il contient des taches d'encre tenaces après le nettoyage.

Préparation:

- Gants en plastique (disponible dans le commerce)
- Le filtre de la gouttière d'encre (accessoire fourni ou fournitures)

Note

Les filtres de la gouttière d'encre de remplacement sont intégrés à l'imprimante. Achetez le filtre en option le cas échéant.

Étapes

[1] Déchargez le support.

[2] Assurez-vous de débrancher le câble d'alimentation de l'imprimante et le système d'enroulement de la prise.

[3] Portez des gants en plastique.

[4]

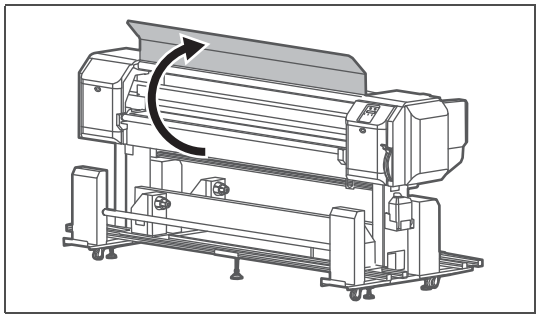

Ouvrez le capot avant.

[5]

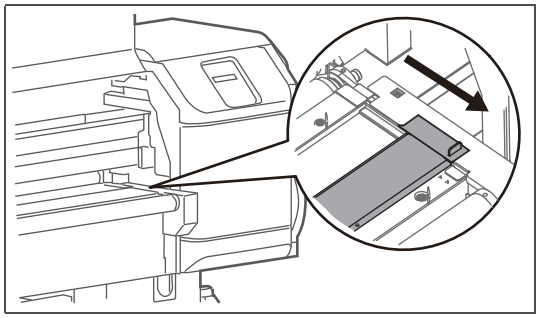

Ouvrez le couvercle de la gouttière d'encre.

[6]

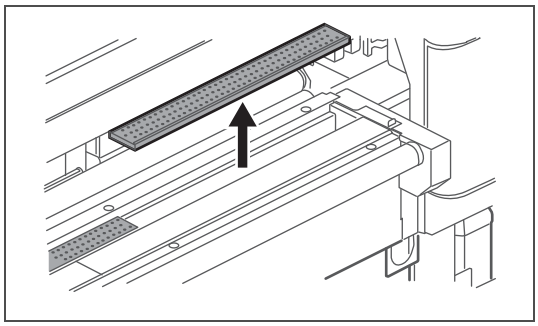

Retirez le filtre de la gouttière d'encre et son châssis (x 4).

[7]

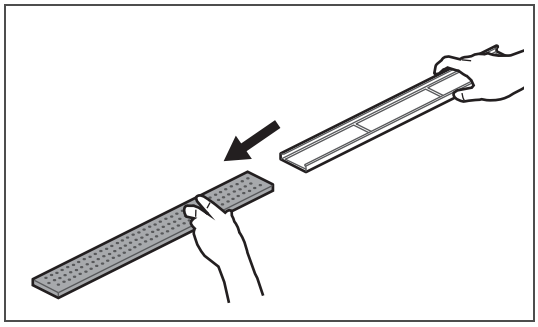

- Retirez le filtre de la gouttière d'encre usagé du châssis.
- Fixez le nouveau filtre de la gouttière d'encre.

Note

Mettez les filtres de la gouttière d'encre usagés dans un sac en plastique, etc., et mettez-les au rebut en conformité avec les règlementations locales et les instructions des autorités de votre localité.

[8]

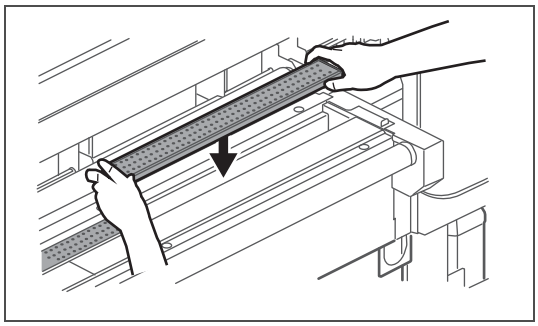

Replacez le filtre de la gouttière d'encre.

- Insérez fermement le châssis du filtre de la gouttière d'encre dans la gouttière.

Important!

Si le châssis du filtre de la gouttière d'encre n'est pas inséré à son emplacement, la tête d'impression pourrait recevoir des coups ou subir des dommages.

[9] Fermez le couvercle de la gouttière d'encre.

- Si vous ne pouvez pas fermer le couvercle correctement, vérifiez la fixation du filtre de la gouttière d'encre.

[10] Fermez le capot avant.

Déplacement ou transport de l'imprimante

Cette section décrit la procédure de déplacement ou de transport de l'imprimante.

Déplacement de l'imprimante

Cette section décrit la procédure de déplacement de l'imprimante.

Important!

- **Déplacez l'imprimante tout en la maintenant à l'horizontale.**
- **N'inclinez pas l'imprimante, ne l'appuyez pas contre un mur et ne la retournez pas. L'encre à l'intérieur de l'imprimante pourrait couler.**
  En outre, le fonctionnement normal après le déplacement (vers ces positions) ne peut pas être garanti.

S : 1. Préparation du déplacement

[1] Assurez-vous que l'imprimante est en hors tension.

[2] Mise au rebut du liquide résiduaire.

[3] Déconnectez tous les câbles, notamment celui d'alimentation.

[4] 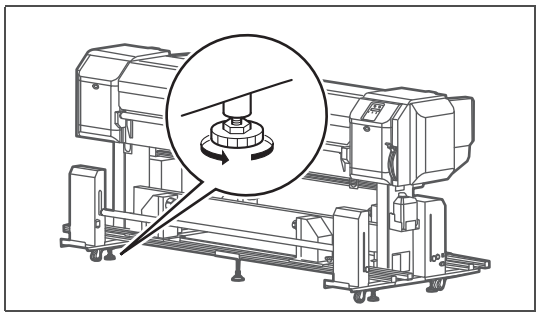

Desserrez les quatre amortisseurs du support.

[5] Déplacez l'imprimante.

S : 2. Réinstallation

[1] Choisissez un endroit approprié pour l'installation.
☞Guide de démarrage

[2] Déplacez l'imprimante et installez-la dans le nouvel emplacement.

[3] Connectez tous les câbles, notamment celui d'alimentation.

[4] Contrôlez les buses et vérifiez que la tête d'impression n'est pas bouchée.
☞«Étapes pour la vérification de la buse» la page 50

[5] Effectuez le réglage de la qualité d'impression.
☞«Étapes pour le réglage de la qualité d'impression» la page 55

Transport de l'imprimante

Lors du transport de l'imprimante, assurez-vous de l'emballer comme lors de son achat, en utilisant des protections et des emballages afin de protéger l'imprimante contre les vibrations ou les chocs.

Important!

Lors du transport de l'imprimante, veuillez consulter votre revendeur d'appareils MUTOH.

Long-term storage

Si vous n'utilisez pas l'imprimante pendant une longue période, activez [Longstore].

Préparation:

- Le cartouche de nettoyage: 8 cartouches

[1] Videz le réservoir d'encre usagée.

☞«Vidange du réservoir d'encre usagée» la page 107

[2]

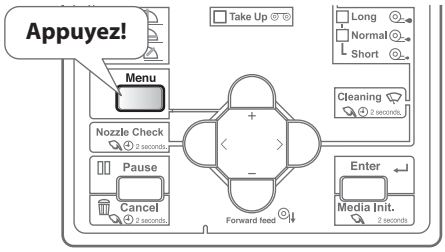

Appuyez sur la touche [Menu].

[3]

Menu 1 :	**Setup >**

Appuyez sur la touche [>].

[4]

Set 16 :	**Longstore**

- Appuyez plusieurs fois sur la touche [-], pour arriver à l'écran à gauche.
- Appuyez sur la touche [Enter].

[5]

Longstore :	**Start**

Appuyez sur la touche [Enter].

Remove Cartridges

Le message à gauche s'affichera.

[6]

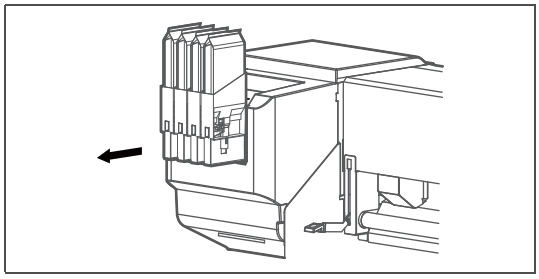

Retirez tous les adaptateurs de la cartouche d'encre haute capacité.

Busy-Washing

Le message à gauche s'affichera.

- La décharge d'encre commence.

Insert CleaningCart.

Après déchargement d'encre, le message à gauche s'affichera.

[7]

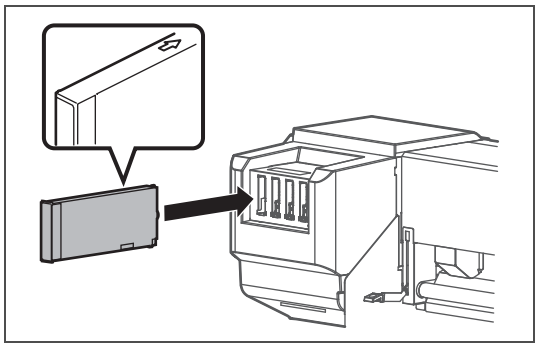

Insérez les cartouches de nettoyage dans toutes les fentes de cartouche d'encre.

- Maintenez la flèche de la cartouche de nettoyage vers le haut et insérez-la à l'intérieur de l'imprimante.
- Insérez les cartouches de nettoyage jusqu'au fond dans la fente de cartouche d'encre.

Busy-Washing

Le message à gauche s'affichera.

- L'imprimante commence à charger le liquide de nettoyage.

Remove Cartridges

Après chargement du liquide de nettoyage, le message à gauche s'affichera.

[8]

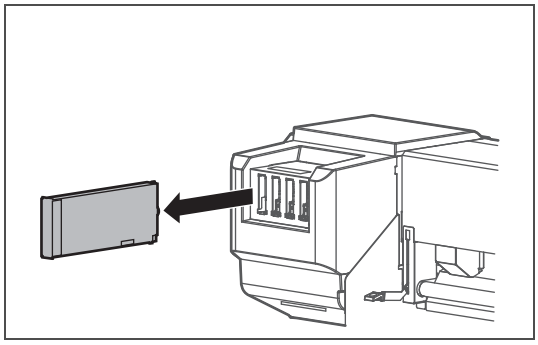

Retirez toutes les cartouches de nettoyage.

Busy-Washing

Le message à gauche s'affichera.

- La décharge du liquide de nettoyage commence.

Insert CleaningCart.

Après déchargement du liquide de nettoyage, le message à gauche s'affichera.

[9]

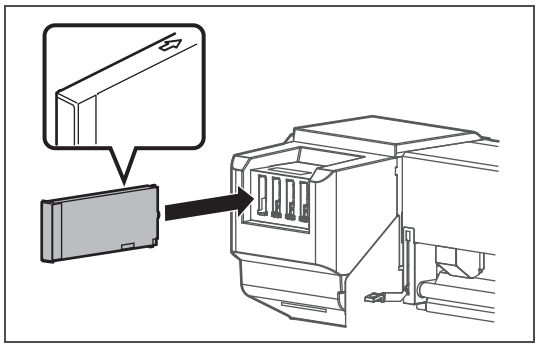

Insérez les cartouches de nettoyage dans toutes les fentes de cartouche d'encre.

- Maintenez la flèche de la cartouche de nettoyage vers le haut et insérez-la à l'intérieur de l'imprimante.
- Insérez les cartouches de nettoyage jusqu'au fond dans la fente de cartouche d'encre.

Busy-Washing

Le message à gauche s'affichera.

- La chargement du liquide de nettoyage commence.

Remove Cartridges

Après chargement du liquide de nettoyage, le message à gauche s'affichera.

[10]

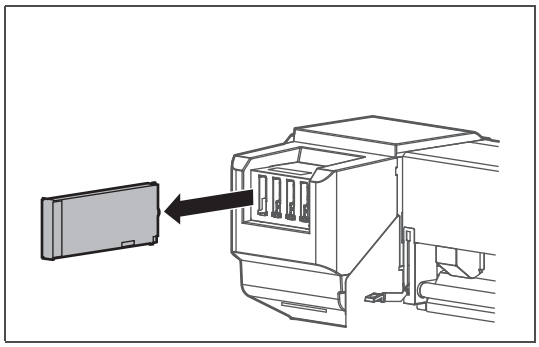

Retirez toutes les cartouches de nettoyage.

Busy-Washing

Le message à gauche s'affichera.

- La décharge du liquide de nettoyage commence.

[ALL]	**No Cartridge**

Après déchargement du liquide de nettoyage, le message à gauche s'affichera.

[11] Arrêtez l'imprimante.

Comment effectuer le remplissage initial de l'encre après le déchargement de l'encre

[1]

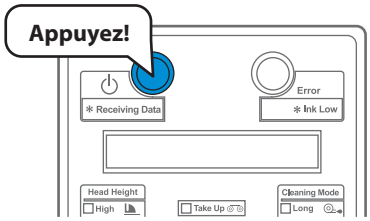

Mettez ce produit en marche.

- Le voyant bleu s'allume.
- Ce produit commence son initialisation.

[2]

Start Ink Charge -> Enter

Appuyez sur la touche «Enter» lorsque le message à gauche s'affiche.

[3]

Wash retry? No

Lorsque le message à gauche s'affiche, appuyez sur la touche [Enter].

Insert InkCartridges

Le message à gauche s'affichera.

Note

Si vous devez effectuer un nettoyage de la tête et que «Wash retry ? No» s'affiche, appuyez sur la touche [-] pour que l'affichage passe à «Wash retry ? Yes» et appuyez sur la touche [Enter]. Après cela, suivez les instructions affichées sur le panneau de commandes.
Une fois le nettoyage terminé, «Insert InkCartridges» s'affiche. Passez à l'étape 4 dans cette section.

[1]

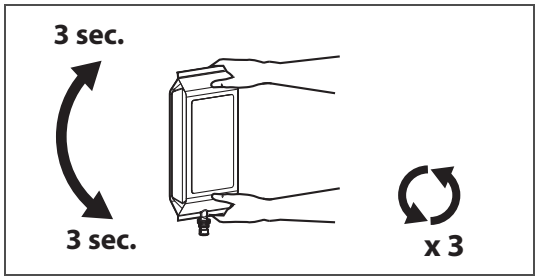

Assurez-vous de secouer le sachet d'encre après l'avoir déballée.

- Tournez la prise de l'encre vers le haut et attendez 3 secondes.
- Puis, tournez la prise de l'encre vers le bas et attendez 3 secondes.
- Répétez cela 3 fois.

[2]

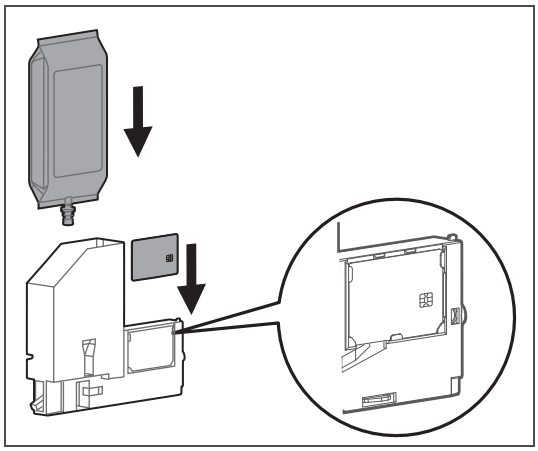

Installez le sachet d'encre et la carte à puce intelligente dans l'adaptateur de la cartouche d'encre haute capacité.

☞«Installation du sachet d'encre et de la carte à puce intelligente» la page 105

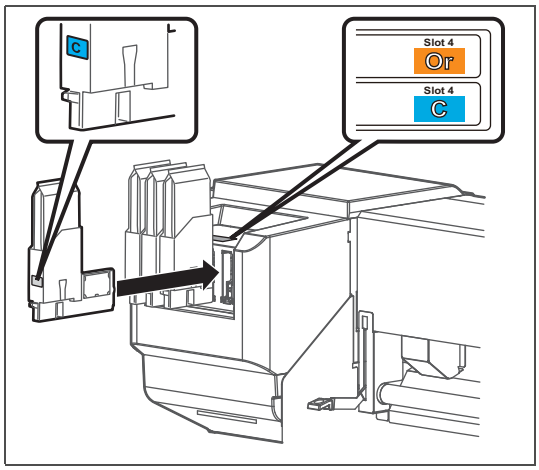

Insérez le bloc adaptateur d'encre haute capacité dans cet appareil.

- Assurez-vous que les indications fournies sur l'étiquette de l'appareil correspondent à la couleur du bloc adaptateur d'encre haute capacité.
- Insérez à fond jusqu'en butée.

Ink Refill **%**

Le message à gauche s'affichera.

- La chargement d'encre commence.

ATTENTIOI

Lors du chargement d'encre, assurez-vous de:

- **Ne pas éteindre l'imprimante.**
- **Ne pas débrancher le câble d'alimentation de l'imprimante.**
- **Ne pas ouvrir le couvercle avant.**
- **Ne pas ouvrir le couvercle de maintenance.**
- **Ne pas relever le levier de réglage du support.**

Media End

Après chargement d'encre, le message à gauche s'affichera.

Important!

Si l'imprimante effectue une impression de vérification des buses immédiatement après le premier chargement d'encre, les résultats suivants peuvent être obtenus.

- **Des lignes floues.**
- **Certaines données non imprimées.**

Dans ces cas, consultez la section «Étapes pour le nettoyage» la page 51 **et effectuez un «Little Charge». Ensuite, vérifiez le résultat d'impression.**

Si vous ne constatez aucune amélioration dans le résultat d'impression même après avoir effectué le «Little Charge », n'utilisez pas l'imprimante pendant une heure ou plus.
Ensuite, effectuez à nouveau un «Little Charge» et vérifiez le résultat d'impression.

S'il n'y a toujours pas d'amélioration, contactez votre revendeur des produits MUTOH.

Chapitre 4 Annexe

Messages et messages d'erreur 136

Messages d'état 136
Affichage des messages d'erreur et solutions. 138
Erreurs qui nécessitent un redémarrage. 140

Dépannage 141

Installation et dépannage de la configuration initiale 141
Dépannage au démarrage. 142
Dépannage par rapport aux supports 143
Dépannage par rapport du système d'enroulement 144
Dépannage lié à l'impression 146

Caractéristique de ce produit 149

Zone de Dessin 149
Liste des caractéristiques 150

Liste des options / articles 153

Historique des révisions 153

Messages et messages d'erreur

Cette section décrit les messages affichés durant le fonctionnement normal de l'imprimante ou lorsque des erreurs se produisent, et les solutions aux messages.

Messages d'état

Lorsque le produit fonctionne correctement, chaque état de fonctionnement est affiché sur le panneau de commandes comme suit.

Écran	Description
Init. Media=Enter 2s	L'initialisation du support est en cours (le papier est chargé). Appuyez sur la touche [Enter] (Entrée) et maintenez-la enfoncée pendant 2 secondes ou plus pour lancer l'initialisation du support.
Ready to Print	Veille (le papier est chargé).
Media End	Veille (le papier n'est pas chargé). ☞«Installation du support» la page 38
Receiving	Réception de données.
Converting	Analyse des données.
Printing	Impression en cours.
Remain: XXX.Xm	Affiche la longueur restante des données en cours d'impression.
Remain Time: XXX.Xmin	Affiche le temps d'impression restant en minutes pour les données présentement imprimées.
Media Remain: XXX m	Affiche la longueur restante du support.
PrintRestart -> Enter	Arrêter l'impression. Appuyez sur la touche [ENTER].
SubTank Refill	Chargement du sous-réservoir. Veuillez patienter un moment.
User: Type ** OK?	Initialisation du support. Veuillez patienter un moment. (** représente le User type (type d'utilisateur) défini.)
Media Initial	
Life Times [Pump]	La durée de vie du moteur de la pompe est presque écoulée. (Continue à fonctionner) Contactez votre revendeur local MUTOH.
Life Times [CR Motor]	La durée de vie du moteur CR est presque écoulée. (Continue à fonctionner) Contactez votre revendeur local MUTOH.
Life Times [PF Motor]	La durée de vie du moteur PF est presque écoulée. (Continue à fonctionner) Contactez votre revendeur local MUTOH.
Power Off	Mise en Arrêt de l'imprimante. Veuillez patienter un moment.
[*] Change Plug	Remplacez le connecteur en caoutchouc de l'adaptateur de bloc d'encre haute capacité. ☞Operation manual for High-Capacity Ink Pack Adapter
S/C Reading	Lecture de la carte S/C.

Écran	Description
*** Remote Mode ***	Le mode panneau déporté est actif, via MSM ou similaire. En mode panneau déporté, les opérations via le panneau de commandes sont impossibles. Pour terminer le mode panneau déporté, maintenez enfoncée la touche [Cancel] pendant au moins 2 secondes.
Insert CleaningCart.	Lavage de la tête d'impression. Installez la cartouche de Cleaning (nettoyage).
Busy-Washing	• Remplissage initial, éjection du fluide de remplissage. • Lavage de la tête d'impression avec le fluide de nettoyage. Veuillez patienter un moment.
Remove Cartridges	Nettoyez la tête d'impression. Retirez la cartouche.
Insert Ink Cartridges	Chargement de l'encre. Insérez une cartouche d'encre.
Ink Refill **%	Remplissage de l'encre. Veuillez patienter un moment.

Affichage des messages d'erreur et solutions

Cette section décrit les messages d'erreur et les solutions.
Les messages d'erreur s'affichent lorsque certains défauts se produisent durant le fonctionnement de l'imprimante.
Si une erreur qui peut être affichée se produit, l'imprimante peut afficher les messages d'erreur suivants sur le panneau de commandes et interrompre l'opération.

Écran	Description
Cover Open	Le capot avant est ouvert. Fermez le capot avant.
Mainte. CoverL Open	Le couvercle de maintenance gauche est ouvert. Fermez le couvercle de maintenance.
Mainte. CoverR Open	Le couvercle de maintenance droit est ouvert. Fermez le couvercle de maintenance.
Lever Up	Le levier de réglage du support est relevé. Abaissez le levier de chargement du support.
	Le support n'est pas chargé. Chargez le support. ☞«Installation du support» la page 38
Undefined Media	Le support n'a pas pu être détecté. (Arrêt de fonctionnement) Rechargez le support.
Media Slant	Le support est alimenté obliquement. (Arrêt de fonctionnement) Rechargez le support.
End Of Media	Le support est épuisé. (Arrêt de fonctionnement) Chargez un nouveau support. ☞«Installation du support» la page 38
Media End / Takeup Err	Le commutateur du système d'enroulement est à l'arrêt. (Arrêt de fonctionnement) Réglez le commutateur du système d'enroulement sur enroulement extérieur ou enroulement intérieur.
Open Gutter Cover	Le couvercle de la gouttière d'encre est ouvert. Fermez le couvercle de la gouttière d'encre.
Heater Error	Votre radiateur pourrait être défaillant. (Arrêt de fonctionnement) Vérifiez-le.
[******] Ink End	Il n'y a plus d'encre. (Arrêt de fonctionnement) Remplacez la cartouche d'encre par une neuve. ☞«Remplacement de le sachet d'encre» la page 104
[******] NoCartridge	La cartouche d'encre n'est pas insérée. (Arrêt de fonctionnement) Insérez une cartouche d'encre.
[*******] Discharged	L'encre n'est pas remplie. Effectuez un remplissage initial de l'encre. ☞«Comment effectuer le remplissage initial de l'encre après le déchargement de l'encre» la page 133
Full WasteInkTank	Le réservoir d'encre usagée est plein. (L'opération s'interrompt lorsque cela se produit). Transférez immédiatement l'encre usagée dans un récipient. ☞«Vidange du réservoir d'encre usagée» la page 107
[*] Ink Low	Le niveau d'encre est faible dans l'emplacement *. Préparez une cartouche de rechange.

Écran	Description
[******] S/C ReadErr	La lecture de la carte S/C a échoué. Insérez à nouveau la cartouche d'encre. Si la carte S/C n'est toujours pas lisible, insérez une nouvelle cartouche d'encre.
[******] S/C Col.Err	Les cartouches d'encre sont insérées dans les mauvais emplacements. Insérez les cartouches d'encre correctement.
[*] S/C Ink Err	La cartouche d'encre ne peut pas être utilisée avec cette imprimante. Contactez votre revendeur MUTOH local.
[*] S/C CodeErr	La cartouche d'encre insérée est incorrecte. Contactez votre revendeur MUTOH local.
[*] Broken Chip	La carte S/C a été cassée. Insérez une nouvelle cartouche d'encre.
[******] Check Ink	Les cartouches d'encre n'ont pas été reconnues correctement. Insérez les cartouches d'encre correctement. Contactez votre revendeur MUTOH local.

Note

- La couleur dans le message d'erreur [*******] représente la couleur d'encre ayant un problème.
- Si l'absence d'encre et de cartouche se produisent en même temps, le message d'absence de cartouche a la priorité pour l'affichage.

Erreurs qui nécessitent un redémarrage

Une erreur nécessitant un redémarrage est affichée si une panne de fonctionnement fatale comme les suivantes se produit.

- Lorsqu'un obstacle empêche l'impression.
- Lorsqu'un problème se produit avec le circuit électrique (carte de circuit imprimé, moteur, capteur, etc.) de l'imprimante.
- Lorsqu'une panne du programme de contrôle de l'imprimante se produit.

Si un erreur nécessitant un redémarrage se produit, l'imprimante cesse le fonctionnement après avoir effectué les opérations suivantes.

1. L'alimentation d'entraînement se coupe automatiquement.
2. Toutes les lampes sur le panneau de commande clignotent et le buzzer sonne en continu.
3. Le message d'erreur est affiché sur le panneau de commandes.

L'appui sur une touche du panneau de commandes interrompt la sonnerie.
Pour une erreur qui nécessite un redémarrage, le fonctionnement reviendra à la normale après avoir éliminé la cause de l'erreur et redémarré l'imprimante.
Si la même erreur reste affichée, veuillez contacter votre revendeur MUTOH local.
Assurez-vous de communiquer le numéro de code du message d'erreur lorsque vous nous contactez.

Display	Description
E***Err [ ]	Un problème n'ayant pas de solution s'est produit. 1. Supprimez les obstacles tels que les déchets de papier dans le système d'entraînement. 2. Vérifiez que les éléments remplacés sont correctement fixés. 3. Mettez la machine hors tension. Patientez quelques instants, puis remettez la machine sous tension pour redémarrer l'imprimante.

Note

"***" dans le message d'erreur est le numéro de code qui indique le type d'erreur qui s'est produite.

Dépannage

Cette section décrit les dysfonctionnements non affichés et les défaillances de l'imprimante, leurs causes ainsi que les contre-mesures possibles.

Note

- L'état actuel et les informations d'erreur de votre imprimante peuvent être vérifiés à partir de l'onglet PrinterStatus tab > Status Information sur MSM.
  Si votre imprimante ne fonctionne pas correctement, vérifiez d'abord > Status Information.
- Assurez-vous d'utiliser la dernière version de MSM.
  Pour vérifier la dernière version disponible, allez sur Help > Version > Check for updates sur MSM.
  Si une ancienne version est installée sur votre ordinateur, téléchargez la dernière version depuis Club MUTOH.
  ☞ MUTOH Status Monitor Manuel d'utilisation

Installation et dépannage de la configuration initiale

Impossible d'effectuer le chargement initial de l'encre	Est-ce que le capot avant ou le couvercle d'entretien est ouvert ? - Fermez le capot avant ou le couvercle d'entretien.
	Le levier de réglage de support est-il relevé ? - Abaissez le levier de réglage du support.
	Des adaptateurs de pack d'encre haute capacité sont-ils insérés en entier dans l'imprimante ? - Assurez-vous que les adaptateurs sont-ils insérés correctement.
L'encre n'arrive pas après le chargement d'encre	Le sachet d'encre est-il trop froid ? - Exposez le sachet d'encre à la température ambiante pendant au moins trois heures, puis effectuez le nettoyage plusieurs fois.
	L'alimentation est-elle sur OFF pendant le chargement d'encre ? - Mettez l'appareil de nouveau sur ON et continuez le chargement d'encre.
Un loupé d'une buse se produit après le chargement initial d'encre	Avez-vous effectué le nettoyage de têtes ? - Effectuez le nettoyage, puis, vérifiez le résultat d'impression. - S'il n'y a pas d'amélioration du résultat d'impression, même après avoir effectué le nettoyage, n'utilisez pas l'imprimante pendant au moins une heure. Ensuite, effectuez de nouveau un nettoyage ou «Little charge» et vérifiez le résultat d'impression. - S'il n'y a toujours pas d'amélioration, contactez votre revendeur des produits MUTOH.

☞ «Nettoyage de la tête» la page 108

MSM ou RIP ne peut pas accéder à l'imprimante	Le câble Ethernet est-il branché correctement ? - Branchez fermement le câble Ethernet au port Ethernet.
	Les paramètres réseau sont-ils correctement configurés ? - Configurez correctement les paramètres réseau.
	Est-ce que les paramètres réseau de l'imprimante correspondent aux paramètres de l'ordinateur ? - Faites correspondre les paramètres réseau de ce produit avec l'environnement sur l'ordinateur.

☞«Connexion à un ordinateur» la page 21, «Set 20: IP Address» la page 87, «Set 21: Subnet Mask» la page 87, «Set 22: Gateway» la page 87

Dépannage au démarrage

Ne fonctionne pas du tout après l'activation de l'alimentation / après le chargement du support	Le cordon d'alimentation est-il relié à la prise? - Branchez le cordon d'alimentation.
	L'alimentation secteur fournit-elle la tension spécifiée? - Branchez le câble à une autre prise.
	Est-ce que le capot avant ou le couvercle d'entretien est ouvert ? - Fermez le capot avant ou le couvercle d'entretien.
	Le levier de réglage de support est-il relevé ? - Abaissez le levier de réglage du support.
	Y a-t-il un message d'erreur affiché sur MSM? - Accédez à l'onglet Printer Status dans MSM et vérifiez qu'aucun message d'erreur ne s'affiche dans Status Information.
	Le couvercle de la gouttière d'encre est-il fermé ? - Après le chargement de support, ouvrez le couvercle de la gouttière d'encre.
	Utilisez-vous l'imprimante dans les conditions environnementales recommandées ? - Assurez-vous d'utiliser l'imprimante dans la plage de spécification.

☞«Installation du support» la page 38, Guide de démarrage « Emplacement d'installation »

Dépannage par rapport aux supports

Le support glisse, est déchiré / froissé pendant l'initialisation	Le support est-il chargé correctement? - Chargez le média correctement.
	Utilisez-vous l'imprimante dans les conditions environnementales recommandées ? - Assurez-vous d'utiliser l'imprimante dans la plage de spécification.
	Y a-t-il des boucles ou des déformations sur votre support ? - Réglez la bride de support aux deux extrémités du support. - Réglez le poids de l'unité de tension.
	Utilisez-vous des supports plissés, endommagés, déchirés ou froissés ? - Remplacez le support.
L'imprimante ne détecte pas le support	Le support est-il chargé correctement? - Chargez le média correctement.
	Le support est-il chargé avec un angle ? - Chargez le média de manière droite.
	Utilisez-vous l'imprimante dans les conditions environnementales recommandées ? - Assurez-vous d'utiliser l'imprimante dans la plage de spécification.
	Est-ce que vous chargez un support qui a été précédemment imprimé ? - Utilisez un nouveau support.

☞«Installation du support» la page 38, «Réglage du poids» la page 31, Guide de démarrage « Emplacement d'installation »

Dépannage par rapport du système d'enroulement

Le système d'enroulement ne fonctionne pas	Le cordon d'alimentation est-il relié à la prise? - Branchez le cordon d'alimentation.
	Est-ce que le commutateur AUTO est réglé soit sur OUTSIDE ROLL ou sur INSIDE ROLL ? - Réglez le commutateur AUTO en fonction du sens d'enroulement du support.
	Est-ce que «Set 6 : Output Mode» est réglé sur «Off» ? - Sélectionnez «Take Up» lorsque vous utilisez le système d'enroulement.
	Avez-vous sélectionné «SLACK» sur l'interrupteur OPERATION du système d'enroulement pour le support sur rouleau intérieur ? - Le Réglage « SLACK » ne prends pas en charge le support en enroulement intérieur. Pour le support sur rouleau intérieur, utilisez la méthode d'enroulement de tension.
	Est-ce que la lampe rouge du système d'enroulement s'allume ? - Réglez le commutateur AUTO situé sur le côté où la lampe rouge s'allume sur «OFF». Réglez le commutateur AUTO en fonction du sens d'enroulement du support.
	Est-ce que «Media End/Take-up Error» s'affiche sur le panneau? - Relevez le levier de chargement du support. "Init. Media=Enter 2s" s'affiche sur le panneau. - Maintenez enfoncée la touche [Cleaning] pendant au moins 2 secondes. "User: Type** OK?" s'affiche sur le panneau. - Appuyez sur la touche [Enter].
Le système d'enroulement n'alimente pas ou n'enroule pas correctement le support sur le rouleau	Est-ce que le commutateur AUTO est réglé soit sur OUTSIDE ROLL ou sur INSIDE ROLL ? - Réglez le commutateur AUTO en fonction du sens d'enroulement du support.
	Le support est-il chargé correctement? - Chargez le média correctement.
	Avez-vous installé le rail avant et le rail arrière du système d'enroulement parallèlement à l'imprimante ? - Installez le rail avant et le rail arrière du système d'enroulement parallèlement.
	Est-ce que le capteur de détection de jeu s'allume en vert et en orange lors de l'utilisation de la méthode de jeu ? - Réglez l'angle du détecteur de mou.

Le support imprimé est plié sur le système d'enroulement et est froissé	Le support est-il chargé correctement? - Chargez le média correctement.
	Avez-vous installé le rail avant et le rail arrière du système d'enroulement parallèlement à l'imprimante ? - Installez tous les deux rail parallèlement à l'imprimante.

☞«Système d'enroulement» la page 27, «Set 6: Output Mode» la page 80, «Installation du support» la page 38, «Réglage du rail» la page 33, «Réglage du détecteur de mou» la page 35

Dépannage lié à l'impression

Impossible d'imprimer	Le câble Ethernet est-il branché correctement ? - Branchez fermement le câble Ethernet au port Ethernet.
	Y a-t-il un message d'erreur affiché sur MSM? - Accédez à l'onglet Printer Status dans MSM et vérifiez qu'aucun message d'erreur ne s'affiche dans Status Information.
Des frottements ou une zone manquant s'affiche partiellement sur les impressions	Y a-t-il des boucles ou des déformations sur votre support ? - Réglez la bride de support aux deux extrémités du support. - Réglez le poids de l'unité de tension.
	Est-ce que les supports contiennent de l'humidité ou utilisez-vous un support plissé ou froissé ? - Remplacez-le par un nouveau support.
La position d'impression est incorrecte (certaines parties du support ne peuvent pas être imprimées)	Le support est-il chargé correctement? - Chargez le média correctement.
	Avez-vous configuré l'origine ? - Annulez ou réinitialisez les paramètres de l'origine.
L'impression est floue	Le média est-il imprimé sur la surface d'impression ? - Vérifiez la surface d'impression du support et configurez-la correctement.
	Avez-vous effectué un réglage de la qualité d'impression ? - Effectuez le réglage de la qualité d'impression.
	Avez-vous effectué l'ajustement d'alimentation du support ? - Effectuez l'ajustement d'alimentation du support.

☞«Réglage du poids» la page 31,«Installation du support» la page 38, «Set 7: Origin» la page 81,
«Étapes pour le réglage de la qualité d'impression» la page 55, «Étapes pour l'ajustement d'alimentation du support» la page 56

Des lignes blanches ou noires apparaissent sur le support imprimé	Le support est-il chargé correctement? - Chargez le média correctement.
	Est-ce que les supports contiennent de l'humidité ou utilisez-vous un support plissé ou froissé ? - Remplacez-le par un nouveau support.
	Les buses sont-elles en bon état ? - Effectuez vérification de la buse. Si la buse est bouchée, effectuez-en le nettoyage.
	Avez-vous effectué un réglage de la qualité d'impression ? - Effectuez le réglage de la qualité d'impression.
	Avez-vous effectué l'ajustement d'alimentation du support ? - Effectuez l'ajustement d'alimentation du support.
Les lignes d'impression ne sont pas droites / sont dupliquées ou parcellaires	Les buses sont-elles en bon état ? - Effectuez vérification de la buse. Si la buse est bouchée, effectuez-en le nettoyage.
	Avez-vous effectué un réglage de la qualité d'impression ? - Effectuez le réglage de la qualité d'impression.
	Avez-vous effectué l'ajustement d'alimentation du support ? - Effectuez l'ajustement d'alimentation du support.
	Est-ce que le sachet d'encre est dans sa période de validité ? - Utilisez un sachet d'encre non expiré.
La couleur imprimée n'est pas exacte	Les buses sont-elles en bon état ? - Effectuez vérification de la buse. Si la buse est bouchée, effectuez-en le nettoyage.
	Avez-vous installé un sachet d'encre sur chaque adaptateur de pack d'encre haute capacité avec une couleur d'encre correcte de la carte S/C? - Assurez-vous que la couleur d'encre écrite sur la carte S/C correspond à la couleur d'encre du sachet d'encre installé sur chaque adaptateur. - Si elle ne correspond pas, effectuez «Longstore» pour nettoyer la tête d'impression, puis effectuez le chargement initial de l'encre.

☞«Installation du support» la page 38, «Vérification de la buse et nettoyage» la page 50, «Étapes pour le réglage de la qualité d'impression» la page 55, «Étapes pour l'ajustement d'alimentation du support» la page 56

Des loupés de buse demeurent après le nettoyage de têtes	Y a-t-il des taches d'encre ou des dépôts sur le balai de nettoyage ou sur la circonférence de la tête d'impression ? - Nettoyez le balai de nettoyage et la circonférence de la tête d'impression.
	Avez-vous choisi un réglage de nettoyage approprié ? - Si le loupé de buse persiste encore après avoir tenté deux ou trois fois Nettoyage Normal ou Nettoyage Long, effectuez «Little Charge».

☞«Nettoyage du balai de nettoyage» la page 110, «Nettoyage de la circonférence de la tête d'impression» la page 113, «Nettoyage de la tête» la page 108

Zone de Dessin

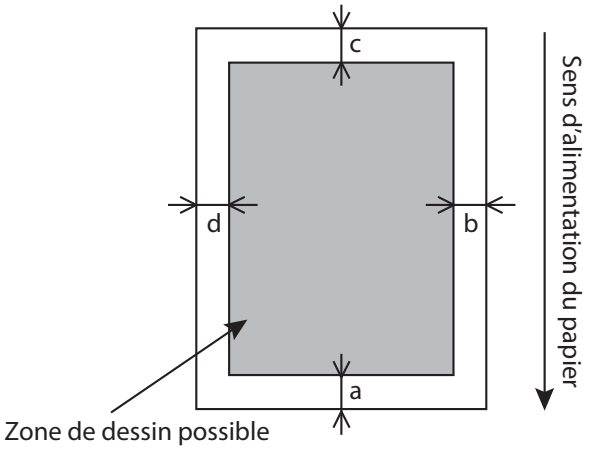

a=5mm *1*2
b=5mm *3
c=5mm
d=5mm *3

*1 Après l'initialisation du support, l'impression démarre à 15 mm.

*2 Lorsque l'extrémité initiale du support est ACTIVÉE, l'impression démarre à 40 mm.

*3 En fonction des paramètres du panneau de commande

Liste des caractéristiques

Nom du modèle		VJ-1938TX
Méthode d'impression		A la demande méthode piézo
Méthode d'entraînement		Servo Firmware / Commande de moteur CC
Méthode d'alimentation du papier		Système à rouleaux de grille
Système de fixation des supports		Système d'abaissement du rouleau de pressurisation par un levier manuel
Conditions du support utilisable	Largeur maximale	1.910 mm
	Largeur minimale	900 mm
	Épaisseur maximale	1,3 mm (lorsque la hauteur de la tête est réglée sur « Low ») 2,3 mm (lorsque la hauteur de la tête est réglée sur « Mid ») 3,5 mm (lorsque la hauteur de la tête est réglée sur « High »)
	Poids	100 kg ou moins
Largeur d'impression maximale		1.900 mm
Longueur d'impression maximale		200 m
Réglage de la hauteur de la tête		Trois niveaux de réglage, Low, Mid, et High
Processeur		Processeur 64bit RISC
Memoire		384 MB
Interface		Ethernet(10/100BASE-TX, 1000BASE-T)
Encre	Couleur	4-couleur (Noir, Cyan, Magenta, Jaune) 7-couleur (Noir, Cyan, Magenta, Jaune, Orange, Vert, Bleu)
	Type	1.000 ml ink pack
Réservoir d'encre usagée		Fixé sur le corps, capacité de 2.000 ml, encre usagée vidée par l'utilisateur
Conditions environnementales	Environnement d'utilisation	Température 20 à 32 °C, humidité 40 à 60% Sans condensation
	Plage pour garantir la précision d'impression	Température 22 à 30 °C, humidité 40 à 60% Sans condensation
	Taux de changement	Température: Pas plus de 2 °C en 1 heure Humidité: Pas plus de 5% en 1 heure
	Environnement de stockage	• Sans chargement d'encre lors du stockage: Jusqu'à 6 mois Température: -20 à +60 °C, humidité: 20 à 80% Sans condensation • Avec chargement d'encre lors du stockage: Température: 5 à 30 °C, humidité: 20 à 60% Sans condensation

	Environnement de stockage d'encre	Noir, Cyan, Magenta, Jaune, Orange, Vert, Bleu (1.000 ml chacun) • Température: 5 à 35 °C • Humidité: Sans condensation Fluide de nettoyage • Température: 5 à 35 °C • Humidité: Sans condensation
Caractéristiques de l'alimentation électrique	Tension	100V CA à 240V CA ±10%
	Fréquence	50 / 60Hz ±1Hz
	Capacité	Pas moins de 2,5 A
Consommation électrique	Extinction	100V CA à 240V CA, 1,2 W ou moins
	Standby	60,0 W
	Mode veille	21,0 W
	Fonctionnement	360,0 W ou moins
Consommation électrique	100V à 240V	2,5 A ou moins
Dimensions exterieures	Hauteur	1.261 mm (le capot avant ouvert: 1.529 mm)
	Largeur	2.983 mm
	Profondeur	1.134 mm
Poids	Corps principal	177 kg
	Support	37 kg
	Système d'enroulement	135 kg

Système d'enroulement

Méthode d'entraînement		DC Geared Motor Drive
Conditions du support utilisable	Largeur maximale	1.910 mm
	Largeur minimale	900 mm
	Diamètre extérieur du support d'enroulement	Φ250 mm ou moins
	Dimension du mandrin de papier	50,8 mm (2 inch), 76,2 mm (3 inch)
	Largeur compatible du mandrin de papier	2.000 mm
	Poids	100 kg ou moins
Direction d'alimentation et d'enroulement	Unité d'alimentation	Enroulement extérieur, intérieur
	Unité d'enroulement	Enroulement extérieur, intérieur (Uniquement enroulement extérieur pour la méthode d'enroulement de mou)
Caractéristiques de l'alimentation électrique	Tension	100V CA à 240V CA ±10%
	Fréquence	50/ 60Hz ±1Hz
	Capacité	Pas moins de 1.0 A
Consommation électrique	Extinction	1,0 W ou moins
	Standby	18,0 W ou moins
	Fonctionnement	80,0 W ou moins
Consommation de courant	100V à 240V	1,0 A ou moins
Conditions environnementales	Environnement d'utilisation	Température: 20 à 32 °C, humidité: 40 à 60% Sans condensation
	Plage pour garantir la précision d'impression	Température: 22 à 30 °C, humidité: 40 à 60% Sans condensation
	Taux de changement	Température: Pas plus de 2 °C en 1 heure Humidité: Pas plus de 5% en 1 heure

Liste des options / articles

Pour plus d'informations sur les options et les articles, contactez votre revendeur local MUTOH.

Historique des révisions

Date	Version	Code du manuel	Firmware pris en charge
2017.6	03	VJ1938TXF-A-03	V.1.01
2018.10	04	VJ1938TXF-A-04	V.1.01
2020.1	05	VJ1938TXF-A-05	V.1.01
2020.3	06	VJ1938TXF-A-06	V.1.03 ou plus tard

MUTOH